Приложение 1

Утверждено

Приказом ООО «НЭС»

от 14 февраля 2019г. № 29

КОНКУРСНАЯ ДОКУМЕНТАЦИЯ
открытого конкурса
на модернизацию ПС 110/10/6кВ Стекольная в части установки измерительных трансформаторов тока на СМВ 110кВ.

г. Новомичуринск, 2019

СОДЕРЖАНИЕ КОНКУРСНОЙ ДОКУМЕНТАЦИИ:

	Стр.
1. Общие сведения	3
2. Требования к участникам закупок	3
3. Порядок подготовки и подачи конкурсной заявки	5
3.1. Язык документов, входящих в состав конкурсной заявки	5
3.2. Валюта конкурсной заявки	5
3.3. Затраты на подготовку конкурсной заявки	5
3.4. Одна конкурсная заявка от каждого участника	5
3.5. Требования к оформлению конкурсной заявки	5
3.6. Порядок подачи конкурсной заявок	6
3.7. Внесение изменений в конкурсную заявку и ее отзыв	6
3.8. Отказ от проведения Закупки	7
3.9. Обеспечение заявок на участие в конкурсе	7
4. Рассмотрение и оценка конкурсных заявок, подведение итогов открытого конкурса	8
5. Заключение договора по результатам проведенного открытого конкурса	13
Приложение №1. Информационная карта открытого конкурса	16
Приложение №2. Форма описи документов, входящих в заявку	21
Приложение №3. Образцы форм основных документов, включаемых в конкурсную заявку	22
Приложение №4. Форма доверенности	31
Приложение №5. Техническое задание	32
Приложение №6. Проект договора	36
Приложение №1 к Техническому заданию – Локальная смета	39
Проектная документация	48

1. Общие сведения

1.1. Понятия и термины, используемые в настоящей конкурсной документации (далее – Документация), применяются в значениях, определенных Федеральным законом от 18 июля 2011 года №223-ФЗ «О закупках товаров, работ, услуг отдельными видами юридических лиц» и Положением о порядке проведения закупок товаров, работ, услуг для нужд ООО «Новомичуринские Электрические Сети».

1.2. Положение о закупках для нужд ООО «Новомичуринские Электрические Сети» размещено в сети «Интернет» по адресу http://www.nm-es.ru/ и официальном сайте Единой Информационной Системы (ЕИС) www.zakupki.gov.ru.

1.3. Заказчик - ООО «Новомичуринские Электрические Сети» проводит открытый конкурс, предмет и условия которого указаны в Информационной карте открытого конкурса (Приложение №1) и Техническом задании (Приложение №5), в соответствии с процедурами, условиями и положениями настоящей Документацией.

1.4. Участник закупки должен соответствовать всем требованиям, предъявляемым действующим законодательством и Документацией.

1.5. Для участия в открытом конкурсе участник закупки должен подготовить конкурсную заявку (Приложение №3) в порядке, в сроки и на условиях, изложенных в Документации.

1.6. По результатам открытого конкурса будет определен победитель открытого конкурса, которому будет направлен договор на условиях, установленных в Документации и определяемых согласно поданной участником закупки конкурсной заявки.

2. Требования к участникам закупок

2.1. Для всех претендентов на участие в конкурсе устанавливаются единые требования. Применение при рассмотрении заявок на участие в конкурсе требований, не предусмотренных настоящей документацией, не допускается.

2.2. Решение о допуске претендентов к участию в конкуре принимает Комиссия в порядке, определенном настоящей документацией.

2.3. Комиссия вправе на основании информации о несоответствии претендента на участие в конкурсе/участника конкурса установленным настоящей документацией требованиям, полученной из любых официальных источников, использование которых не противоречит действующему законодательству Российской Федерации, не допустить претендента к участию в конкурсе или отстранить участника конкурса от участия в конкурсе на любом этапе его проведения.

2.4. Обязательные требования к претендентам на участие в конкурсе

2.4.1. Непроведение ликвидации претендента - юридического лица и отсутствие решения арбитражного суда о признании претендента - юридического лица, индивидуального предпринимателя банкротом и об открытии конкурсного производства.

2.4.2. Неприостановление деятельности претендента в порядке, предусмотренном Кодексом Российской Федерации об административных правонарушениях, на день подачи заявки на участие в конкурсе.

2.4.3. Отсутствие сведений о претенденте в реестре недобросовестных поставщиков, ведение которого осуществляется уполномоченным на осуществление контроля в сфере размещения заказов федеральным органом исполнительной власти Российской Федерации.

2.4.4. Претендент - иностранное лицо должен иметь филиал/представительство на территории Российской Федерации.

2.5. В соответствии Постановлением Правительства Российской Федерации от 16.09.2016 № 925 "О приоритете товаров российского происхождения, работ, услуг, выполняемых, оказываемых российскими лицами, по отношению к товарам, происходящим из иностранного государства, работам, услугам, выполняемым, оказываемым иностранными лицами" предоставляется приоритет товаров российского происхождения, работ, услуг, выполняемых, оказываемых российскими лицами, при осуществлении закупок товаров,

работ, услуг путем проведения конкурса по отношению к товарам, происходящим из иностранного государства, работам, услугам, выполняемым, оказываемым иностранными лицами (далее - приоритет).

При осуществлении закупки товаров, работ, услуг путем проведения открытого конкурса оценка и сопоставление заявок на участие в закупке, которые содержат предложения о поставке товаров российского происхождения, выполнении работ, оказании услуг российскими лицами, по стоимостным критериям оценки производятся по предложенной в указанных заявках цене договора, сниженной на 15 процентов, при этом договор заключается по цене договора, предложенной участником в заявке на участие в закупке.

Общие условия предоставления приоритета:

а) Претенденты в Заявке указывают (декларируют) наименования страны происхождения поставляемых товаров;

б) Претендент несет ответственность за представление недостоверных сведений о стране происхождения товара, указанного в Заявке, входящем в состав заявки на участие в закупке;

в) сведения о начальной (максимальной) цене единицы каждого товара, работы, услуги, являющихся предметом закупки указываются Претендентами в Заявке;

г) отсутствие в заявке на участие в закупке указания (декларирования) страны происхождения поставляемого товара не является основанием для отклонения заявки Претендента/Участника закупки, такая заявка рассматривается как содержащая предложение о поставке иностранных товаров;

д) для целей установления соотношения цены предлагаемых к поставке товаров российского и иностранного происхождения, цены выполнения работ, оказания услуг российскими и иностранными лицами в случаях, предусмотренных подпунктами "г" и "д" пункта 6 Постановления Правительства РФ от 16.09.2016г №925 "О приоритете товаров российского происхождения, работ, услуг, выполняемых, оказываемых российскими лицами, по отношению к товарам, происходящим из иностранного государства, работам, услугам, выполняемым, оказываемым иностранными лицами", цена единицы каждого товара, работы, услуги определяется как произведение начальной (максимальной) цены единицы товара, работы, услуги, указанной в конкурсной документации на коэффициент изменения начальной (максимальной) цены договора по результатам проведения закупки, определяемый как результат деления цены договора, по которой заключается договор, на начальную (максимальную) цену договора;

е) отнесение участника закупки к российским или иностранным лицам на основании документов участника закупки, содержащих информацию о месте его регистрации (для юридических лиц и индивидуальных предпринимателей), производится на основании документов, удостоверяющих личность (для физических лиц);

ж) в договоре (договорах) заключенном по результатам закупки указывается страна происхождения поставляемого товара на основании сведений, содержащихся в заявке на участие в закупке, представленной Участником закупки, с которым заключается договор (договоры);

з) если победитель Закупки признан уклонившимся от заключения договора, договор заключается с участником закупки, который предложил такие же, как и Победитель, условия исполнения договора или предложение которого содержит лучшие условия исполнения договора, следующие после условий, предложенных Победителем закупки;

и) при исполнении договора, заключенного с участником закупки, которому предоставлен приоритет, не допускается замена страны происхождения товаров, за исключением случая, когда в результате такой замены вместо иностранных товаров поставляются российские товары, при этом качество, технические и функциональные характеристики (потребительские свойства) таких товаров не должны уступать качеству и соответствующим техническим и функциональным характеристикам товаров, указанных в договоре.

Приоритет не предоставляется в случаях, если:

а) закупка признана несостоявшейся и договор заключается с единственным участником закупки;

б) в заявке на участие в закупке не содержится предложений о поставке товаров российского происхождения, выполнении работ, оказании услуг российскими лицами;
в) в заявке на участие в закупке не содержится предложений о поставке товаров иностранного происхождения, выполнении работ, оказании услуг иностранными лицами;
г) в заявке на участие в закупке, представленной участником открытого конкурса содержится предложение о поставке товаров российского и иностранного происхождения, выполнении работ, оказании услуг российскими и иностранными лицами, при этом стоимость товаров российского происхождения, стоимость работ, услуг, выполняемых, оказываемых российскими лицами, составляет менее 50 процентов стоимости всех предложенных таким участником товаров, работ, услуг.

3. Порядок подготовки и подачи конкурсной заявки

3.1. Язык документов, входящих в состав конкурсной заявки

3.1.1. Заявка, вся корреспонденция и документация, связанная с этой заявкой, должны быть написаны на русском языке.

3.1.2. Документы, входящие в состав конкурсной заявки, могут быть написаны на другом языке при условии, что к ним будет прилагаться нотариально заверенный перевод соответствующих разделов на русском языке.

3.1.3. При описании условий и предложений участниками закупки должны применяться общепринятые обозначения и наименования в соответствии с требованиями действующего законодательства.

3.2. Валюта конкурсной заявки

3.2.1. Цены в конкурсной заявке должны быть выражены в российских рублях.

3.3. Затраты на подготовку заявки

3.3.1. Претендент на участие в конкурсе/участник конкурса несет все расходы, связанные с участием в конкурсе, в том числе с подготовкой и предоставлением заявки, иной документации, а заказчик не имеет обязательств по этим расходам независимо от итогов конкурса, а также оснований его завершения.

3.3.2. Претенденты на участие в конкурсе/участники конкурса не вправе требовать возмещения убытков, понесенных ими в ходе подготовки к конкурсу и проведения конкурса.

3.4. Одна конкурсная заявка от каждого участника

3.4.1. В отношении каждого лота претендент на участие в конкурсе вправе подать только одну заявку. В случае установления факта подачи одним претендентом на участие в конкурсе двух и более заявок при условии, что поданные ранее заявки этим претендентом не отозваны, все заявки такого претендента не рассматриваются.

3.5. Требования к оформлению конкурсной заявки

3.5.1. Конкурсная заявка подается участником закупки в письменной форме.

3.5.2. Перечень обязательных сведений и документов, входящих в конкурсную заявку, приведен в Информационной карте открытого конкурса.

3.5.3. Все документы, входящие в конкурсной заявки, должны быть надлежащим образом оформлены, должны иметь необходимые для их идентификации реквизиты (бланк отправителя, исходящий номер, дата выдачи, должность и подпись подписавшего лица с расшифровкой, печать – в необходимых случаях). При этом документы, для которых

установлены специальные формы, должны быть составлены в соответствии с этими формами. Копии документов должны быть надлежащим образом заверены.

3.5.4. Конкурсная заявка должна быть составлена по форме, установленной Документацией, и подписана лицом, имеющим полномочия для ее подписания от имени участника закупки.

3.5.5. Подчистки и исправления в документах не допускаются, за исключением исправлений, парафированных лицами, подписавшими конкурсную заявку (или лицами, действующими на основании доверенности).

3.5.6. Конкурсная заявка должна быть прошита вместе с описью входящих в ее состав документов (Приложение №2), скреплена печатью участника закупки (для юридических лиц) и подписана участником закупки или лицом, уполномоченным таким участником закупки. Все листы конкурсной заявки должны быть пронумерованы.

3.5.7. Участник закупки подает конкурсную заявку в конверте. На конверте в обязательном порядке должно быть указано наименование участника закупки, наименование Заказчика и наименование предмета открытого конкурса.

3.5.8. Если конкурсная заявка подана без конверта или конверт не помечен в соответствии с требованиями конкурсной документации, Заказчик не несет ответственности в случае его потери.

3.5.9. Документы, представленные в составе конкурсной заявки, участникам не возвращаются.

3.5.10. Срок поступления заявки определяется по дате и времени регистрации заявки в Журнале регистрации конкурсных заявок.

3.6. Порядок подачи конкурсных заявок

3.6.1.Датой начала срока подачи заявок на участие в конкурсе является день, следующий за днем размещения на официальном сайте извещения о проведении конкурса.

3.6.2. Конкурсные заявки подаются по адресу и в срок, указанный в Информационной карте открытого конкурса. Предоставление заявок нарочным производится по московскому времени в рабочие дни с 9:00 до 18:00 (перерыв на обед с 13:00 до 14:00).

3.6.3. Каждая конкурсная заявка регистрируется Заказчиком в Журнале регистрации конкурсных заявок в порядке поступления. Запись регистрации конкурсной заявки должна включать регистрационный номер заявки, дату, время, способ подачи. При доставке конкурсной заявки нарочным – также подпись и расшифровку подписи лица, вручившего конверт с конкурсной заявкой уполномоченному лицу Заказчика.

3.6.4. Конверты с конкурсными заявками, полученные после окончания срока их подачи, возвращаются участникам закупки, подавшим такие заявки. Данные о конкурсных заявках, полученных после окончания срока их приема, фиксируются Заказчиком в Протоколе рассмотрения и оценки конкурсных заявок.

3.7. Внесение изменений в конкурсную заявку и ее отзыв

3.7.1. Участник закупки вправе изменить или отозвать свою конкурсную заявку до истечения срока подачи конкурсных заявок. Никакие изменения не могут быть внесены в заявки после истечения установленного срока их подачи.

3.7.2. Изменения в ранее представленную конкурсную заявку вносятся по принципу полной замены: представляется вновь оформленная конкурсная заявка, в уведомлении об изменении конкурсной заявки указывается необходимость изъятия ранее представленной заявки и регистрации новой конкурсной заявки, при этом датой подачи заявки считается дата регистрации вновь оформленной заявки у Заказчика.

3.7.3. Для отзыва заявки участник закупки направляет Заказчику уведомление, в котором указываются сведения о наименовании участника закупки и наименовании предмета открытого конкурса (лота), по которому была представлена заявка.

3.7.4. Уведомление об изменении или отзыве конкурсной заявки должно быть оформлено на фирменном бланке участника закупки, подписано лицом, имеющим полномочия для его подписания от имени участника закупки и скреплено печатью участника закупки.

3.7.5. Возврат заявки, изымаемой в соответствии с п.7.7.2 или п.7.7.3, осуществляется только лицу, уполномоченному представлять интересы участника закупки согласно доверенности, входящей в конкурсную заявку (оформленной по образцу, приведенному в Приложении №4).

3.8. Отказ от проведения Закупки

3.8.1. Заказчик вправе отменить закупку до наступления даты и времени окончания срока подачи заявок на участие в закупке. В иное время отмена возможна только при возникновении обстоятельств непреодолимой силы. Решение об отмене закупки размещается в единой информационной системе в день принятия этого решения.

3.8.2. В случае если установлено требование обеспечения заявки на участие в конкурсе, Заказчик возвращает участникам закупки денежные средства, внесенные в качестве обеспечения заявок на участие в конкурсе, в течение 180 календарных дней со дня принятия решения об отказе от проведения конкурса.

3.9. Обеспечение заявок на участие в конкурсе

3.9.1. Обеспечение заявки на участие в конкурсе должно отвечать следующим требованиям:

- в качестве обеспечения заявки на участие в конкурсе используются только денежные средства;
- в качестве документа, подтверждающего внесение обеспечения заявки, должно быть представлено оригинальное платежное поручение с отметкой банка;
- обеспечение заявки на участие в конкурсе должно быть перечислено по реквизитам, указанным в Информационной карте конкурса.

3.9.2. Любая заявка на участие в конкурсе, не сопровождаемая установленным обеспечением, не будет допущена до участия в конкурсе.

3.9.3. Обеспечение заявки на участие в конкурсе возвращается:

- в течение 90 (девяноста) календарных дней со дня принятия Заказчиком решения об отказе от проведения открытого конкурса;
- в течение 90 (девяноста) календарных дней со дня поступления Заказчику заявления об отзыве Участником закупки заявки на участие в конкурсе;
- Участникам закупки, заявки которых получены после окончания срока подачи конвертов с заявками в течение 90 (девяноста) календарных дней со дня подписания протокола оценки и сопоставления заявок на участие в конкурсе;
- в течение 90 (девяноста) календарных дней со дня подписания протокола рассмотрения заявок на участие в конкурсе Участникам закупки, не допущенным к участию в конкурсе;
- в течение 90 (девяноста) календарных дней со дня заключения Договора на выполнение работ с Участником закупки, подавшим единственную заявку на участие в конкурсе, соответствующую требованиям и условиям, предусмотренным конкурсной документацией, или с Участником закупки, единственно допущенным к участию в конкурсе и признанному Участником конкурса;
- в течение 90 (девяноста) календарных дней со дня подписания протокола оценки и сопоставления заявок на участие в конкурсе Участникам закупки, которые участвовали в конкурсе, но не стали Победителями конкурса, за исключением Участника конкурса, заявке на участие в конкурсе которого присвоен второй номер;

- Участнику конкурса, заявке на участие в конкурсе которого присвоен второй номер, в течение 90 (девяноста) календарных дней со дня заключения Договора на выполнение работ с Победителем конкурса или с таким Участником конкурса.

3.9.4. Обеспечение заявки может быть удержано в следующих случаях:

- уклонения Победителя конкурса от заключения Договора на выполнение работ;
- уклонения Участника конкурса, заявке на участие в конкурсе которого присвоен второй номер, от заключения Договора на выполнение работ, в том случае, если Победитель конкурса уклонился от заключения Договора.

4. Рассмотрение и оценка заявок на участие в конкурсе, выбор победителя конкурса

4.1. Рассмотрение и оценка поступивших заявок на участие в конкурсе проводится в сроки, установленные в извещении о проведении конкурса и Информационной карте.

4.2. Рассмотрение и оценка заявок на участие в конкурсе включает:

4.2.1. стадию рассмотрения заявок;

4.2.2. стадию оценки и сопоставления заявок. Оценка Конкурсных заявок включает две стадии:

- отборочную стадию;
- оценочную стадию;

4.2.3. стадию определения победителя конкурса.

4.3. При рассмотрении и осуществлении оценки заявок на участие в конкурсе Комиссия вправе привлечь иных лиц (экспертов и специалистов), не связанных с участниками конкурса, но в любом случае допуск к участию в конкурсе и присвоение порядковых номеров заявкам осуществляется Комиссией.

4.4. Рассмотрение, оценку Заявок и подведение итогов Закупки осуществляет конкурсная комиссия (далее по тексту – Комиссия) без присутствия участников закупки (или их представителей). Участники Конкурса не вправе каким-либо способом влиять, участвовать или присутствовать при оценке Конкурсных заявок, а также вступать в контакты с экспертами, выполняющими экспертизу Конкурсных заявок. Любые попытки Участников Конкурса повлиять на Конкурсную комиссию при экспертизе Конкурсных заявок или на присуждение договора, а также оказать давление на любое лицо, привлеченное Организатором Конкурса для работы в Конкурсе, служат основанием для отклонения Конкурсных заявок таких Участников Конкурса.

4.5. В ходе рассмотрения заявок на участие в конкурсе заказчик по решению Комиссии имеет право направить претендентам на участие в конкурсе запросы по разъяснению положений заявки, не изменяющие условий заявки (сроков и условий поставки продукции, выполнения работ, оказания услуг, графика платежей и иных условий заявки). Данные запросы могут направляться в том числе по техническим условиям заявки (уточнение перечня предлагаемой продукции, технических характеристик продукции, иных условий), при этом данные уточнения не должны изменять предмет конкурса, объем и состав предлагаемой претендентом продукции.

Также заказчик вправе направить претендентам на участие в конкурсе запросы об исправлении выявленных в ходе рассмотрения арифметических и грамматических ошибок в документах, представленных в составе заявки и направлении заказчику исправленных документов. В случае непредставления претендентом исправленных документов заказчиком применяются следующие правила:

- при наличии разночтений между суммой, указанной словами, и суммой, указанной цифрами, преимущество имеет сумма, указанная словами;
- при наличии разночтений между ценой, указанной в заявке, и ценой, получаемой путем суммирования итоговых сумм по каждой строке, преимущество имеет итоговая цена, указанная в заявке;
- при несоответствии итогов умножения единичной цены на количество товаров исправление арифметической ошибки производится исходя из преимущества общей

итоговой цены, указанной в заявке.

Кроме того, заказчик вправе запросить представление не представленных, представленных не в полном объеме или в нечитаемом виде документов, подлежащих предоставлению в соответствии с настоящей документацией.

4.6. Комиссия в срок, указанный в извещении о проведении конкурса и в Информационной карте, осуществляет рассмотрение поданных претендентами на участие в конкурсе заявок на предмет их соответствия требованиям, установленным законодательством Российской Федерации и настоящей документацией, и определяет перечень претендентов, которые признаются участниками данного конкурса.

4.7. В рамках отборочной стадии Конкурсная комиссия проверяет:

а) правильность оформления и состав Конкурсных заявок, наличие всех требуемых к представлению документов и сведений, отсутствие/наличие нарушений установленного в настоящей Документации порядка подачи Заявок;

б) соответствие Участника Конкурса всем отборочным критериям, установленным в настоящей Конкурсной документации;

в) наличие/отсутствие Участника в Реестре недобросовестных поставщиков, который ведется в соответствии с положениями Федерального закона от 18.07.2011 № 223-ФЗ «О закупках товаров, работ, услуг отдельными видами юридических лиц»;

г) соответствие коммерческого и технического предложения требованиям настоящей Конкурсной документации, в том числе соответствие цены Заявки установленной начальной (максимальной) цене Договора (цене лота) в случае ее публикации.

д) наличие/отсутствие разрешающих документов на осуществление видов деятельности, связанные с выполнением договора, право на заключение которого является предметом закупки;

е) правоспособность предприятия для заключения и исполнения Договора, в т. ч. отсутствие процедуры банкротства предприятия;

ж) отсутствие задолженностей по налоговым и иным платежам в бюджет;

з) обоснованность цены конкурсной заявки (наличие и содержание сметных расчетов);

и) соблюдение сроков выполнения работ по договору;

к) соблюдение условий оплаты по договору;

л) наличие и существенность предложений по изменению условий договора.

4.7.1. Требования, по которым устанавливаются обязательные критерии оценки:

№	Суть требования, включаемого в документацию	Условие соответствия установленному требованию
1	Правильность оформления и порядок представления Конкурсной заявки	Представление заявки в установленный срок как на ЭТП (при проведении закупки на ЭТП) и на бумажном носителе, соблюдение требований к составу и порядку документов в составе заявки, оформлению заявки. Срок действия заявки.
2	Не превышение цены заявки начальной (максимальной) цены договора (цены лота), если она объявлена	Объявленная начальная (максимальная) цена договора (цена лота) не должна быть превышена.
3	Наличие разрешающих документов на осуществление видов деятельности, связанные с выполнением договора, право на заключение которого является предметом закупки	Наличие разрешающих документов на осуществление видов деятельности (свидетельств СРО, лицензий и т.п.), при необходимости приложений к ним; указание в этих документах видов деятельности, соответствующих предмету договора. При привлечении субподрядчиков/соисполнителей/сопоставщиков – наличие у таких лиц необходимых

№	Суть требования, включаемого в документацию	Условие соответствия установленному требованию
		документов, в том числе при привлечении субподрядчиков на право выполнения функций генерального подрядчика (ГП).
4	Правоспособность предприятия для заключения и исполнения Договора, в т.ч. отсутствие процедуры банкротства предприятия.	Представление всех регистрационных документов. Наличие правоустанавливающих документов, выданных в установленном порядке. Отсутствие ограничений правоспособности (внешнее управление, банкротство и т.п.). Отсутствие взаимной аффилированности с каким-либо другим участником конкурсной процедуры – во избежание возможности ценового сговора Участников (оценивается по сведениям, содержащимся в выписке из ЕГРЮЛ). Отсутствие аффилированности с представителями Заказчика или Организатора (во избежание возможности влияния на результаты конкурса).
5	Отсутствие задолженностей по налоговым и иным платежам в бюджет.	Отсутствие существенных задолженностей по платежам в бюджет. Участник не должен являться неплатежеспособным или банкротом, находится в процессе ликвидации, на имущество Участника в части, существенной для исполнения договора, не должен быть наложен арест, экономическая деятельность Участника не должна быть приостановлена.
6	Отсутствие негативного опыта выполнения договоров	Отсутствие в Реестре недобросовестных поставщиков, который ведется в соответствии с Федеральным законом от 18.07.2011 № 223-ФЗ «О закупках товаров, работ, услуг отдельными видами юридических лиц» либо в Реестр недобросовестных поставщиков, который ведется в соответствии с Федеральным законом от 5 апреля 2013 г. N 44-ФЗ "О контрактной системе в сфере закупок товаров, работ, услуг для обеспечения государственных и муниципальных нужд".
7	Наличие опыта выполнения аналогичных договоров	Соответствие установленным в Конкурсной документации минимальным критериям по опыту выполнения аналогичных договоров.
8	Достаточность материально-технических ресурсов для исполнения договора.	Наличие в собственности, либо на основании иных прав (аренды, хозяйственного ведения, оперативного управления) материально-технических ресурсов, необходимых для исполнения договора (справка, заполненная по приведенной в документации форме).
9	Достаточность кадровых ресурсов для исполнения договора.	Наличие трудовых ресурсов основных категорий (руководители, специалисты, механизаторы, линейный и вспомогательный персонал) в объёмах, достаточных для

№	Суть требования, включаемого в документацию	Условие соответствия установленному требованию
		выполнения заявленных работ.
10	Обоснованность цены конкурсной заявки.	Обоснованность цены заявки в части стоимости каждого из видов выполняемых работ, оказываемых услуг. Предоставление коммерческого предложения, сметных расчетов стоимости, калькуляций.
11	Соблюдение сроков выполнения работ по договору	Соответствие предлагаемого Участником срока выполнения работ установленного в конкурсной документации.
12	Соблюдение условий оплаты (коммерческих условий) выполнения работ по договору	Соответствие условий оплаты требованиям документации.
13	Наличие и существенность предложений по изменению условий договора	Приемлемость условий договора для участника. Отсутствие (наличие) желательных либо обязательных требований по изменению договора, указанные в протоколе разногласий. Согласие с условиями типового договора, указанными в конкурсной документации. Приемлемость условий Участника для Заказчика.

4.7.2. В рамках отборочной стадии, при отсутствии, либо недостаточности в заявке какой-либо информации или каких-либо документов, либо наличия замечаний к заявке, возникших в ходе ее рассмотрения и не позволяющих в полной мере оценить квалификацию Участника в соответствии с установленными требованиями, Организатор по решению конкурсной комиссии вправе запросить у Участника недостающие документы либо разъяснение по имеющимся замечаниям, предоставив Участнику для устранения замечаний и предоставления документов минимально необходимый срок. При этом все возможные риски отклонения заявки и ответственность, связанные с несвоевременным предоставлением документов по запросу Организатора, несет Участник. Документы, поступившие в ответ на запрос после истечения указанного в нем срока, Организатор вправе не принимать, а Конкурсная комиссия не рассматривать и не учитывать при принятии решений в рамках Конкурса.

4.7.3. При проверке правильности оформления Конкурсных заявок Конкурсная комиссия вправе не обращать внимание на мелкие недочеты и погрешности, которые не влияют по существу на суть Конкурсной заявки.

4.7.4. По результатам проведения отборочной стадии Конкурсная комиссия отклоняет Конкурсные заявки, которые:

- поданы с нарушением порядка подачи Заявок, установленным в настоящей документации;
- в существенной мере не отвечают установленным в настоящей документации требованиям к оформлению, составу документов и сведений, подаваемым в Заявке;
- поданные Участниками, не принявшими условия по выплате неустойки в случае нарушения условий участия в Конкурсе;
- поданы Участниками Конкурса, которые не соответствуют установленным в настоящей Конкурсной документации одному либо нескольким отборочным критериям;
- содержат технические предложения, не соответствующие установленным в настоящей Конкурсной документации требованиям;
- поданы Участниками Конкурса, которые не согласились с предложениями Конкурсной комиссии по исправлению очевидных арифметических или грамматических

ошибок в их Конкурсных заявках;

- поданы Участниками Конкурса, которые не представили документ, подтверждающий внесение денежных средств в качестве обеспечения заявки на участие в конкурсе, если требование обеспечения заявок указано в конкурсной документации.

4.7.5. На основании результатов рассмотрения заявок Комиссией принимается решение о допуске к участию в конкурсе и признании претендента участником конкурса/ об отказе в допуске к участию в конкурсе/ о направлении участникам конкурса запросов.

4.7.6. Результаты решения Конкурсной комиссии об отклонении заявки не подлежат обсуждению с Участником конкурса. При этом Участник вправе запросить у Организатора причины принятия Комиссией решения об отклонении Заявки.

4.8.Оценочная стадия

4.8.1. Совокупная значимость всех критериев равна 100%.

4.8.2. Оценка и сопоставление Заявок в целях определения победителя Закупки осуществляется Комиссией с привлечением, при необходимости, представителей структурных подразделений и/или экспертов в соответствующей области предмета Закупки.

4.8.3. Для оценки Заявок используются следующие критерии с соответствующими предельными значимостями:

Номер критерия оценки	**Наименование критерия оценки заявок**	**Критерии оценки заявок**	**Значимость критериев в процентах**
1.	Стоимость договора	Стоимость договора указывается в Извещении (Приложение № 1 Информационная карта Документации).	50 %
2.	Опыт поставки аналогичных товаров (выполнения аналогичных работ, оказания аналогичных услуг)	Опыт поставок аналогичных товаров (выполнения аналогичных работ, оказания аналогичных услуг) (форма 4 ч.1.4. приложения №3 Документации) оценивается по следующей градации: - менее чем за два года + 5 баллов; - от двух до пяти лет + 10 баллов; - более чем за пять лет + 15 баллов.	10 %
3.	Стоимость выполненных ранее аналогичных поставок продукции	Стоимость выполненных ранее поставок аналогичных товаров (выполнения аналогичных работ, оказания аналогичных услуг) (форма 4 ч.1.4. приложения №3 Документации) оценивается по следующей градации: - на сумму менее трех млн.руб. + 5 баллов; - на сумму от трех до семи млн.руб. + 15 баллов; - на сумму более семи млн.руб. + 25 баллов.	10 %
4.	Срок поставки товаров (выполнения работ, оказания услуг)	Максимальный приемлемый срок установлен в Извещении (Приложение № 1 Информационная карта Документации).	15 %
5.	Срок оплаты поставленных товаров (выполненных работ, оказанных услуг)	Оценивается предлагаемый срок оплаты поставленных товаров (выполненных работ, оказанных услуг), минимальный срок установлен в Извещении (Приложение № 1 Информационная карта Документации).	15%

4.9.1. Оценка Заявок осуществляется в следующем порядке:

а) для оценки Заявки осуществляется расчет итогового рейтинга по каждой Заявке. Итоговый рейтинг Заявки рассчитывается путем сложения рейтингов по каждому критерию оценки Заявки, умноженных на их значимость;

б) рейтинг Заявки по каждому критерию представляет собой оценку в баллах, получаемую по результатам оценки по критериям. Дробное значение рейтинга округляется

до двух десятичных знаков после запятой по математическим правилам округления. При этом для расчетов рейтингов применяется коэффициент значимости, соответствующий значению критерия в процентах;

в) присуждение каждой Заявке порядкового номера по мере уменьшения степени привлекательности предложения участника Закупки производится по результатам расчета итогового рейтинга по каждой Заявке. Заявке, набравшей наибольший итоговый рейтинг, присваивается первый номер. Первый номер может быть присвоен нескольким Заявкам, набравшим наибольший итоговый рейтинг. Дальнейшее распределение порядковых номеров Заявок осуществляется в порядке убывания итогового рейтинга;

г) рейтинг, присуждаемый Заявке по критерию «Стоимость договора», определяется по формуле:

$$Ra_i = \frac{A_{max} - A_i}{A_{max}} x100$$

где:
Rai - рейтинг, присуждаемый i-й Заявке по указанному критерию;
Amax - начальная (максимальная) стоимость договора, указанная в Извещении;
Ai - стоимость договора, предложенная i-м участником Закупки.

д) рейтинг, присуждаемый заявке по критерию «Срок поставки (выполнения работ, оказания услуг)», определяется по формуле:

$$Rb_i = \frac{B^{max} - B^i}{B^{max} - B^{min}} x100$$

где:
Rbi - рейтинг, присуждаемый i-й заявке по указанному критерию;
Bmax - максимальный срок поставки товаров (выполнения работ, оказания услуг), установленный в документации, в единицах измерения срока (периода) поставки товаров (выполнения работ, оказания услуг) (количество лет, кварталов, месяцев, недель, дней, часов) с даты заключения договора;
Bmin - минимальный срок поставки товаров (выполнения работ, оказания услуг), установленный в документации, в единицах измерения срока (периода) поставки товаров (выполнения работ, оказания услуг) (количество лет, кварталов, месяцев, недель, дней, часов) с даты заключения договора. В случае если минимальный срок не указан, то такой срок принимается равным нулю;
Bi - предложение, содержащееся в i-й заявке по сроку поставки товаров (выполнения работ, оказания услуг), в единицах измерения срока (периода) поставки товаров (выполнения работ, оказания услуг) (количество лет, кварталов, месяцев, недель, дней, часов) с даты заключения договора.

е) рейтинг, присуждаемый Заявке по критерию «Срок оплаты поставленных товаров (выполненных работ, оказанных услуг)», определяется по формуле:

$$Rc_i = \frac{C_i - C_{\min}}{C_{\min}} x100$$

где:
Rci - рейтинг, присуждаемый i-й Заявке по указанному критерию;
Cmin - минимальный срок оплаты поставленных товаров (выполненных работ, оказанных услуг), установленный в Документации, в единицах измерения срока (периода) оплаты поставленных товаров (выполненных работ, оказанных услуг) (количество лет, кварталов, месяцев, недель, дней, часов) с даты исполнения договора;
Ci - предложение, содержащееся в i-й Заявке по сроку оплаты поставленных товаров (выполненных работ, оказанных услуг), в единицах измерения срока (периода) оплаты поставленных товаров (выполненных работ, оказанных услуг) (количество лет, кварталов, месяцев, недель, дней, часов) с даты исполнения договора.

4.9.2. В случае отсутствия (не предоставления) информации для оценки по тому или иному критерию оценки, рейтинг по такому критерию оценки не начисляется или принимается равным нулю.

5. Заключение договора по результатам проведенного конкурса

5.1. Договор по результатам конкурса заключается в бумажном виде. Договор может быть заключен не ранее чем через 10 (десять) календарных дней и не позднее чем через 20 (двадцать) календарных дней с даты размещения в единой информационной системе итогового протокола, составленного по результатам открытого конкурса.

5.2. Заказчик в течение 5 календарных дней со дня размещения итогового протокола передает победителю конкурса договор, который составляется путем включения условий исполнения договора, предложенных победителем в заявке, в проект договора, прилагаемый к конкурсной документации. При заключении договора цена такого договора не может превышать начальную (максимальную) цену договора (цену лота), указанную в извещении об осуществлении закупки.

5.3. Договор с победителем Закупки (единственным участником Закупки), обязанным заключить договор, заключается после предоставления победителем Закупки (единственным участником Закупки) обеспечения исполнения договора, соответствующего требованиям Документации (если такое требование предусмотрено в Извещении).

5.4. Обеспечение исполнения договора представляется в виде передачи Заказчику в залог денежных средств. Способ обеспечения исполнения договора указывается в Извещении.

5.5.Требования к обеспечению исполнения договора, предоставляемому в виде залога денежных средств:

- денежные средства, вносимые в обеспечение исполнения договора, должны быть зачислены по следующим реквизитам на счет Заказчика до заключения договора:

Получатель: ООО «Новомичуринские Электрические Сети»
ИНН 6234072107, КПП 621101001
р/с 40702810500000004459
в «Прио-Внешторгбанк» (ПАО) г. Рязань
БИК 046126708, к/с 30101810500000000708

Назначение платежа: Денежное обеспечение исполнения договора (*указывается название закупки*). НДС не облагается.

В противном случае обеспечение исполнения договора в виде залога денежных средств считается не предоставленным.

- факт внесения денежных средств в качестве обеспечения исполнения договора подтверждается платежным поручением с отметкой банка об оплате;
- денежные средства возвращаются победителю Закупки (единственному участнику Закупки), с которым заключается договор, при условии надлежащего исполнения им всех своих обязательств по договору, в течение 120 (ста двадцати) календарных дней со дня подписания акта приема-передачи (либо акта выполненных работ) и получения Заказчиком (Организатором) соответствующего письменного требования. Денежные средства возвращаются по реквизитам, указанным в таком письменном требовании.
- Заказчик вправе в документации о закупке предусмотреть продление срока обеспечения исполнения договора по истечению срока исполнения обязательств по договору (в том числе срока его пролонгации) на период от десяти до шестидесяти календарных дней.

5.6. Победитель обязан в течение 5 календарных дней с момента получения договора от Заказчика надлежащим образом оформить полученный договор и вернуть Заказчику все подписанные экземпляры, а также обеспечение исполнения договора (если такое требование было установлено в соответствии с Информационной картой открытого конкурса). При этом победитель одновременно с договором обязан представить Заказчику документы, подтверждающие предоставление обеспечения исполнения договора в размере, который предусмотрен конкурсной документацией.

В случае если победителем не исполнены указанные требования, такой победитель признается уклонившимся от заключения договора.

5.7. Заказчик обязан отказаться от заключения договора с победителем конкурса в случае установления факта несоответствия участника закупки требованиям, установленным действующим законодательством и/или Документацией, либо предоставления указанным лицом заведомо ложных сведений, содержащихся в документах, предусмотренных конкурсной документацией. В этом случае Заказчик оформляет протокол об отказе от заключения договора, в котором должны содержаться сведения о месте, дате и времени его составления, о лице, с которым Заказчик отказывается заключить договор, сведения о

фактах, являющихся основанием для отказа от заключения договора, а также реквизиты документов, подтверждающих такие факты. Протокол размещается на официальном сайте не позднее чем через 3 (три) дня после его подписания.

ИНФОРМАЦИОННАЯ КАРТА ОТКРЫТОГО КОНКУРСА

1.	**Сведения о Заказчике**	
1.1.	Наименование Заказчика	Общество с ограниченной ответственностью «Новомичуринские Электрические Сети»
1.2.	Место нахождения Заказчика	391160, Рязанская область, Пронский район, г. Новомичуринск, пр-кт Энергетиков, д. 41/4
1.3.	Почтовый адрес Заказчика	391160, Рязанская область, Пронский район, г. Новомичуринск, пр-кт Энергетиков, д. 41/4
1.4.	Контактное лицо Заказчика по разъяснениям о закупке	Комиссарова Юлия Викторовна контактный телефон (49141) 4-32-07; e-mail: nes_62@mail.ru
2.	**Общая информация о закупке**	
2.1.	Предмет договора	Модернизация ПС 110/10/6кВ Стекольная в части установки измерительных трансформаторов тока на СМВ 110кВ
2.2.	Классификация товаров (работ, услуг) по ОКДП2	43.21 Работы электромонтажные
2.3.	Способ закупки	Открытый конкурс
2.4.	Количество лотов	1
2.5.	Требования к безопасности, качеству, техническим характеристикам, функциональным характеристикам (потребительским свойствам) товара, работы, услуги, к размерам, упаковке, отгрузке товара, к результатам работы, установленные заказчиком и предусмотренные техническими регламентами в соответствии с законодательством Российской Федерации о техническом регулировании, документами, разрабатываемыми и применяемыми в национальной системе стандартизации, принятыми в соответствии с законодательством РФ о стандартизации, иные требования, связанные с определением соответствия поставляемого товара, выполняемой работы, оказываемой услуги потребностям заказчика	В соответствии с Техническим заданием (Приложение №5)
2.6.	Требования к описанию участниками закупки поставляемого товара, который является предметом закупки, его	В соответствии с Техническим заданием (Приложение №5)

	функциональных характеристик, его количественных и качественных характеристик, требования к описанию участниками закупки выполняемой работы, оказываемой услуги, которые являются предметом закупки, их количественных и качественных характеристик.	
2.7.	Место, условия и сроки поставки товара (выполнения работ, оказания услуг)	Место выполнения работ: Рязанская область, г.Скопин, ул.Пирогова, д.38; условия выполнения работ – в соответствии с Техническим заданием; сроки выполнения работ – не позднее 20 календарных дней с момента подписания договора.
2.8.	Сведения о начальной (максимальной) цене договора	1 399 447,20 руб., в т.ч. НДС (20%) – 233 241,20 руб.
2.9.	Форма, сроки и порядок оплаты товара, работы, услуги	Расчет по договору производится в срок в течение 120 (ста двадцати) банковских дней с момента окончания выполненных работ в полном объеме по счету, выписанному на основании Акта выполненных работ, подписанного обеими Сторонами.
2.10	Источник финансирования закупки	Собственные средства Заказчика.
2.11.	Порядок формирования цены договора.	С учетом стоимости товаров (работ, услуг), иных расходов, связанных с уплатой пошлин, налогов, сборов и других обязательных платежей, связанных с предметом Договора.
2.12.	Размер обеспечения исполнения договора, срок и порядок его предоставления.	**Обеспечение исполнения договора:** **Размер обеспечения исполнения договора:** 1 119 558 (Один миллион сто девятнадцать тысяч пятьсот пятьдесят восемь) рублей (80% от начальной (максимальной) цены Договора), НДС не предусмотрен. Договор заключается только после предоставления участником конкурса, с которым заключается договор, обеспечения исполнения договора, указанного в конкурсной документации, в срок указанный в п.5.6 конкурсной документации. **Порядок внесения денежных средств в качестве обеспечения исполнения договора:** Денежные средства должны быть внесены в полном объеме путем перечисления денежных средств на расчетный счет Заказчика. Обеспечение исполнения договора вносится лично Участником закупки конкурса. Участнику закупки необходимо предоставить оригинал платежного поручения, подтверждающего перечисление денежных средств в качестве обеспечения исполнения договора на участие в конкурсе, с отметкой банка об оплате. **Реквизиты счета для внесения денежных средств в качестве обеспечения исполнения договора:** ООО «Новомичуринские Электрические Сети» ИНН 6234072107, КПП 621101001, р/с 40702810500000004459 в «Прио-Внешторгбанк» (ПАО) г.

		Рязань, БИК 046126708, к/с 30101810500000000708. В основании платежа необходимо указать: «Денежное обеспечение исполнения договора (*указывается название закупки*), НДС не предусмотрен». Возврат денежных средств, внесенных в качестве обеспечения исполнения договора, будет осуществляться в соответствии с п.5.5. настоящей конкурсной документации.
2.13.	Предоставление приоритета товаров российского происхождения, работ, услуг, выполняемых, оказываемых российскими лицами, по отношению к товарам, происходящим из иностранного государства, работам, услугам, выполняемым, оказываемым иностранными лицами	При осуществлении открытого конкурса устанавливается приоритет работ, услуг, выполняемых, оказываемых российскими лицами по отношению к работам, услугам, выполняемым, оказываемым иностранными лицами в соответствии с Постановлением Правительства РФ от 16.09.2016 г. N 925 «О приоритете товаров российского происхождения, работ, услуг, выполняемых, оказываемых российскими лицами, по отношению к товарам, происходящим из иностранного государства, работам, услугам, выполняемым, оказываемым иностранными лицами". Приоритет устанавливается с учетом положений Генерального соглашения по тарифам и торговле 1994 года и Договора о Евразийском экономическом союзе от 29.05.2014.
3.	**Предоставление конкурсной документации**	
3.1.	Срок предоставления конкурсной документации	В соответствии со сроком подачи конкурсных заявок
3.2.	Форма, порядок, дата начала и дата окончания срока предоставления участникам закупки разъяснений положений документации о закупке	3.2.1. Предоставление конкурсной документации осуществляется без взимания платы. Заинтересованные лица могут получить полный комплект конкурсной документации в электронной форме бесплатно на официальном сайте www.zakupki.gov.ru и сайте ООО «НЭС» www.nm-es.ru. 3.2.2. В случае получения официального заявления от любого заинтересованного лица (на фирменном бланке, подписанном руководителем, с указанием исполнителя), поданного в письменной форме (нарочно, посредством почтовой или факсимильной связи либо в отсканированном виде по электронной почте) о предоставлении разъяснений положений документации о закупке путем направления электронного письма на электронный адрес, указанный в заявлении, в срок не позднее, чем за 3 (три) рабочих дня до даты окончания срока подачи заявок на участие в конкурсе – с 15.02.2019г. по 26.02.2019г., в течение 3 (трех) рабочих дней со дня получения соответствующего заявления, Заказчик направляет разъяснения на указанный электронный адрес.
4.	**Подача заявок**	
4.1.	Место подачи заявок	Обособленное подразделение ООО «Новомичуринские Электрические Сети» (местонахождение: 344006, Ростовская область, г.Ростов-на-Дону, Кировский район, проспект Соколова, д. 27) Петрову Сергею Александровичу (тел.8-863-250-69-47)
4.2.	Дата начала подачи заявок	«15» февраля 2019 г. 9:00:00 (время московское)
4.3.	Дата окончания подачи заявок	«04» марта 2019 г. до 18:00 (время московское)

4.4.	Требования к содержанию, форме, оформлению и составу заявки на участие в закупке	4.4.1. Опись документов, входящих в состав конкурсной заявки (по образцу, представленному в Приложении №2 настоящей конкурсной документации). 4.4.2. Конкурсная заявка, подписанная лицом, имеющим полномочия для ее подписания от имени участника закупки (по образцу, представленному в Приложении №3 настоящей конкурсной документации). Ценовое предложение участника закупки (без НДС) не должно превышать начальную (максимальную) цену договора. Все налоги (кроме НДС), пошлины, прочие сборы и иные расходы, которые поставщик (подрядчик, исполнитель) должен оплачивать в соответствии с условиями договора или на иных основаниях, должны быть включены в ценовое предложение участника закупки. В целях предоставления Приоритета, сведения о начальной (максимальной) цене единицы работы, услуги, являющихся предметом открытого конкурса, должны быть указаны в коммерческом предложении. 4.4.4. Документы, подтверждающие полномочия лица на осуществление действий от имени участника закупки - юридического лица (копия решения о назначении или об избрании либо приказа о назначении физического лица на должность, в соответствии с которым такое физическое лицо обладает правом действовать от имени участника закупки без доверенности (далее - руководитель). В случае, если от имени участника закупки действует иное лицо, конкурсная заявка должна содержать также доверенность на осуществление действий от имени участника закупки, заверенную печатью участника закупки и подписанную руководителем участника закупки (для юридических лиц) или уполномоченным этим руководителем лицом, либо нотариально заверенную копию такой доверенности (по образцу, представленному в Приложении №4 настоящей конкурсная документации). В случае, если указанная доверенность подписана лицом, уполномоченным руководителем участника закупки, конкурсная заявка должна содержать также документ, подтверждающий полномочия такого лица. 4.4.5. Копия свидетельства о государственной регистрации. 4.4.6. Копия свидетельства о постановке на учет в налоговом органе. 4.4.7. Копии учредительных документов участника закупки (для юридических лиц). 4.4.8. Копии документов, подтверждающих соответствие участника закупки требованиям, устанавливаемым в соответствии с законодательством Российской Федерации к лицам, осуществляющим поставку товаров, выполнение работ, оказание услуг, являющихся предметом закупки. 4.4.9. Документы, декларирующие соответствие участника закупки требованиям пунктов 6.2, 6.3, 6.4. настоящей конкурсной документации. 4.4.10. Иные документы по усмотрению участника закупки.

5.	**Подведение итогов открытого конкурса**	
5.1.	Дата рассмотрения и оценки заявок и подведения итогов открытого конкурса	Дата и время вскрытия конвертов - «05» марта 2019 г. 10:00 (время московское) Дата и время рассмотрения заявок и подведения итогов - «07» марта 2019 г. 10:00 (время московское)
5.2.	Место рассмотрения и оценки заявок и подведения итогов открытого конкурса	Обособленное подразделение ООО «Новомичуринские Электрические Сети»: 344006, Ростовская область, г.Ростов-на-Дону, Кировский район, проспект Соколова, д. 27.
5.3.	Критерии оценки и сопоставления заявок на участие в закупке	В соответствии с разделом 4 конкурсной документации.
5.4.	Порядок оценки и сопоставления заявок на участие в закупке	В соответствии с разделом 4 конкурсной документации.
6.	**Требования к участникам закупки**	
6.1.	Участник закупки должен соответствовать требованиям, устанавливаемым в соответствии с законодательством Российской Федерации к лицам, осуществляющим поставку товаров, выполнение работ, оказание услуг, являющихся предметом закупки.	
6.2.	Участник закупки не должен находиться в процессе ликвидации, в отношении участника не должно быть возбуждено процедур банкротства, деятельность участника не должна быть приостановлена в порядке, предусмотренном Кодексом РФ об административных правонарушениях.	
6.3.	У участника закупки не должно быть просроченной задолженности по налогам, сборам и иным обязательным платежам в бюджеты любого уровня и государственные внебюджетные фонды.	
6.4.	Отсутствие сведений об участнике закупки в реестре недобросовестных поставщиков, предусмотренном Федеральным законом от 18 июля 2011 года №223-ФЗ «О закупках товаров, работ, услуг отдельными видами юридических лиц» и в реестре недобросовестных поставщиков, предусмотренном Федеральным законом от 5 апреля 2013 г. N 44-ФЗ "О контрактной системе в сфере закупок товаров, работ, услуг для обеспечения государственных и муниципальных нужд".	
6.5.	Участник закупки должен составить конкурсную заявку по форме и в объеме, установленном Документацией. Из текста котировочной заявки должно ясно следовать, что ее подача является принятием (акцептом) всех условий Заказчика.	
6.6.	Участник закупки должен соответствовать требованиям, предъявляемым Заказчиком в настоящей конкурсной документации.	

Приложение № 2

ФОРМА ОПИСИ ДОКУМЕНТОВ, ВХОДЯЩИХ В ЗАЯВКУ

На бланке организации
Дата, исх. номер

ОПИСЬ ДОКУМЕНТОВ,
предоставляемых для участия в открытом конкурсе

Наименование открытого конкурса: Модернизация ПС 110/10/6кВ Стекольная в части установки измерительных трансформаторов тока на СМВ 110кВ для нужд ООО «НЭС».

Настоящим *(указывается наименование участника)* подтверждает, что для участия в открытом конкурсе нами направляются ниже перечисленные документы:

№ п\п	Наименование	Кол-во листов

Руководитель организации _____ _____
(подпись) *(Ф.И.О.)*

М.П.

Приложение № 3 **ОБРАЗЦЫ ФОРМ ОСНОВНЫХ ДОКУМЕНТОВ, ВКЛЮЧАЕМЫХ В КОНКУРСНУЮ ЗАЯВКУ**

1.1 Письмо о подаче оферты (форма 1)

начало формы

«_____»_____ года
№_____

Уважаемые господа!

Изучив Извещение о проведении конкурса, опубликованное [указывается дата публикации Извещения о проведении конкурса], и Конкурсную документацию, и принимая установленные в них требования и условия конкурса,

_____,
(полное наименование Участника конкурса с указанием организационно-правовой формы)
зарегистрированное по адресу _____,
(юридический адрес Участника конкурса)
предлагает заключить Договор на выполнение:

_____
(краткое описание работ)
на условиях и в соответствии с коммерческим и техническим предложениями, являющимися неотъемлемыми приложениями к настоящему письму и составляющими вместе с настоящим письмом Конкурсную заявку, на общую сумму:

Итоговая стоимость конкурсной заявки без НДС, руб. РФ.	_____ (итоговая стоимость, рублей РФ, без НДС)
кроме того НДС, руб. РФ.	_____ (НДС по итоговой стоимости, рублей РФ)
Итого с НДС, руб.	_____ (итоговая стоимость, рублей РФ, с НДС)

Сроки выполнения работ: _____ дней.
Начало выполнения работ: _____.
Окончание выполнения работ: _____.

Условия оплаты: _____

Гарантийный срок на выполненные работы: _____.

Настоящая Конкурсная заявка имеет правовой статус оферты и действует до «___»_____ 201_ года.

Данная Заявка подается с пониманием того, что:

вы не отвечаете и не имеете обязательств по нашим расходам, связанным с подготовкой и подачей данной заявки, за исключением случаев, прямо оговоренных в законодательстве Российской Федерации;

вы оставляете за собой право:

отклонить заявки с ценами, превышающими начальную (максимальную) цену договора (цену лота);

принять или отклонить любую заявку в соответствии с условиями документации о закупке;

отклонить все заявки.

_____(Наименование Участника) при подаче настоящей оферты принимает на себя следующие обязательства, связанные с подачей заявки на участие в закупке:

не изменять (не вносить изменения) и/или не отзывать свою Заявку в течение срока ее действия после истечения срока окончания подачи Заявок;

предоставлять достоверные и неискаженные документы, сведения и/или информацию, приведенные в составе Заявки;

заключить договор в установленном в документации о закупке порядке, в случае признания _____(Наименование Участника) Победителем/участником, предложившим наилучшую заявку, либо единственным Участником, соответствующим требованиям документации о закупке;

Я, нижеподписавшийся, настоящим удостоверяю, что на момент подписания настоящей заявки _____ (Наименование Участника) полностью удовлетворяет требованиям к Участникам закупки и в частности:

является полностью правоспособным;

обладает необходимыми профессиональными и техническими квалификационными данными, финансовыми ресурсами, управленческой компетентностью, опытом и репутацией, а также необходимыми трудовыми ресурсами;

не находится в процессе ликвидации, не имеет вступившего в силу решения арбитражного суда о признании _____(Наименование Участника) банкротом и об открытии конкурсного производства, на имущество _____(Наименование Участника), в части существенной для исполнения договора, не наложен арест, экономическая деятельность _____(Наименование Участника) не приостановлена.

В соответствии с инструкциями, полученными от Вас в документации о закупке, информация по сути наших предложений в данной закупке представлена в следующих документах, которые являются неотъемлемой частью нашей Заявки.

1. Письмо о подаче оферты (форма 1) — на ____ л;
2. Расчет стоимости работ (сметный расчет) - на ____ л.;
3. Документы, подтверждающие соответствие Участника конкурса установленным требованиям — на __ л.

_____
(подпись, М.П.)

_____
(фамилия, имя, отчество подписавшего, должность)

конец формы

1.1.1 Инструкции по заполнению

1.1.1.1 Письмо следует оформить на официальном бланке Участника конкурса. Участник конкурса присваивает письму дату и номер в соответствии с принятыми у него правилами документооборота.

1.1.1.2 Участник конкурса должен указать свое полное наименование (с указанием организационно-правовой формы) и юридический адрес.

1.1.1.3 Участник конкурса должен указать стоимость выполнения работ цифрами и словами, в рублях, с НДС, в соответствии со сметной документацией (калькуляцией). Цену следует указывать в формате XXX XXX XXX,XX руб., например: «1 234 567,89 руб. (Один миллион двести тридцать четыре тысячи пятьсот шестьдесят семь руб. восемьдесят девять коп.), в том числе НДС 18% - 188323,92 руб.»

1.1.1.4 Участник конкурса должен указать срок действия Заявки (оферты) на участие в конкурсе.

1.1.1.5 Участник конкурса должен перечислить и указать объем каждого из прилагаемых к письму о подаче оферты документов, определяющих суть технического предложения Участника конкурса.

1.1.1.6 Письмо должно быть подписано и скреплено печатью в соответствии с требованиями подпунктов.

1.2 Протокол разногласий по проекту Договора (форма 2)

1.2.1 Форма Протокола разногласий по проекту Договора

начало формы

Приложение 1 к письму о подаче оферты
от «____»_____ г. №_____

Протокол разногласий к проекту Договора
Наименование и адрес Участника конкурса: _____

«Обязательные» условия Договора

№ п/п	№ пункта проекта Договора	Исходные формулировки	Предложения Участника конкурса	Примечания, обоснование
…				

«Желательные» условия Договора

№ п/п	№ пункта проекта Договора	Исходные формулировки	Предложения Участника конкурса	Примечания, обоснование
…				

_____
(подпись, М.П.)

_____
(фамилия, имя, отчество подписавшего, должность)

конец формы

1.2.2 Инструкции по заполнению Протокола разногласий по проекту Договора

1.2.2.1 Участник конкурса приводит номер и дату письма о подаче оферты, приложением к которому является данный протокол разногласий, указывает свое фирменное наименование (в т.ч. организационно-правовую форму) и свой адрес.

1.2.2.2 Данная форма заполняется как в случае наличия у Участника конкурса требований или предложений по изменению проекта Договора, так и в случае отсутствия таких требований или предложений; в последнем случае в таблицах приводятся слова «Согласны с предложенным проектом Договора».

1.2.2.3 В случае наличия у Участника конкурса предложений по внесению изменений в проект Договора, Участник конкурса должен представить в составе своей Конкурсной заявки данный протокол разногласий. В подготовленном протоколе разногласий Участник конкурса должен четко разделить обязательные и желательные для него условия Договора. «Обязательными» здесь считаются предложения и условия, в случае непринятия которых он откажется подписать Договор. «Желательными» здесь считаются предложения по условиям Договора, которые он предлагает на рассмотрение Организатора конкурса, но отклонение которых Организатором конкурса не повлечет отказа Участника конкурса от подписания Договора в случае признания его Победителем конкурса.

1.2.2.4 Условия Договора с Победителем конкурса будут определяться с использованием Протокола о результатах конкурса, Извещением о проведении конкурса и настоящей Конкурсной документацией, Конкурсной заявки Победителя.

1.2.2.5 Заказчик оставляет за собой право рассмотреть и принять перед подписанием Договора предложения и дополнительные (не носящие принципиального характера) изменения к Договору. В случае, если стороны не придут к соглашению об этих изменениях, стороны будут обязаны подписать Договор на условиях, изложенных в настоящей Конкурсной документации и конкурсной заявке Победителя конкурса.

1.2.2.6 В любом случае Участник Конкурса должен иметь в виду что, если какое-либо из обязательных Договорных предложений и условий, выдвинутых Участником, будет неприемлемо для Организатора конкурса, такая конкурсная заявка будет отклонена независимо от содержания технико-коммерческих предложений.

1.3 Анкета Участника конкурса (форма 3)

1.3.1 Форма Анкеты Участника конкурса

начало формы

Приложение 2 к письму о подаче оферты
от «____»_____ г. №_____

Анкета Участника конкурса

Наименование и адрес Участника конкурса: _____

№ п/п	Наименование	Сведения об Участнике конкурса (заполняется Участником конкурса)
1.	Организационно-правовая форма и фирменное наименование Участника конкурса	
2.	Учредители (перечислить наименования и организационно-правовую форму или Ф.И.О. всех учредителей)	
3.	ИНН/КПП Участника конкурса	
4.	ОКВЭД	
5.	ОКПО	
6.	Юридический адрес	
7.	Почтовый адрес	
8.	Филиалы: перечислить наименования и почтовые адреса	
9.	Банковские реквизиты (наименование и адрес банка, номер расчетного счета Участника конкурса в банке, телефоны банка, прочие банковские реквизиты)	
10.	Телефоны Участника конкурса (с указанием кода города)	
11.	Факс Участника конкурса (с указанием кода города)	
12.	Адрес электронной почты Участника конкурса	
13.	Отнесение участника к российским или иностранным лицам на основании информации о месте регистрации (для юридических и индивидуальных предпринимателей), на основании документа, удостоверяющего личность (для физических лиц)	
14.	Фамилия, Имя и Отчество руководителя Участника конкурса, имеющего право подписи согласно учредительным документам Участника конкурса, с указанием должности и контактного телефона	
15.	Фамилия, Имя и Отчество ответственного лица Участника конкурса с указанием должности и контактного телефона	

_____
(подпись, М.П.)

_____
(фамилия, имя, отчество подписавшего, должность)

конец формы

1.3.2 Инструкции по заполнению

1.3.2.1 Участник конкурса приводит номер и дату письма о подаче оферты, приложением к которому является данная анкета.

1.3.2.2 Участник конкурса указывает свое фирменное наименование (в т. ч. организационно-правовую форму) и свой адрес.

1.3.2.3 Участники конкурса должны заполнить приведенную выше таблицу по всем позициям. В случае отсутствия каких-либо данных указать слово «нет».

1.3.2.4 В графе 9 «Банковские реквизиты…» указываются реквизиты, которые будут использованы при заключении Договора.

1.4 Справка о перечне и годовых объемах выполнения аналогичных договоров (форма 4)

1.4.1 Форма Справки о перечне и годовых объемах выполнения аналогичных договоров

начало формы

Приложение 3 к письму о подаче оферты
от «____»_____ г. №_____

Справка о перечне и объемах выполнения аналогичных договоров

Наименование и адрес Участника конкурса: _____

№ п/п	Сроки выполнения (год и месяц начала выполнения — год и месяц фактического или планируемого окончания выполнения, для незавершенных договоров — процент выполнения)	Заказчик (наименование, адрес, контактное лицо с указанием должности, контактные телефоны)	Описание договора (состав работ, описание основных условий договора)	Сумма договора, рублей
…				
ИТОГО за полный 2017 год				
1.				
2.				
3.				
…				
ИТОГО за полный 2018 год				

_____
(подпись, М.П.)

_____
(фамилия, имя, отчество подписавшего, должность)

конец формы

1.4.2 Инструкции по заполнению

1.4.2.1 Участник конкурса приводит номер и дату письма о подаче оферты, приложением к которому является данная справка.

1.4.2.2 Участник конкурса указывает свое фирменное наименование (в т.ч. организационно-правовую форму) и свой адрес.

1.4.2.3 В этой форме Участник конкурса указывает перечень и годовые объемы выполнения аналогичных договоров, сопоставимых по объемам, срокам выполнения и прочим требованиям конкурсной документации.

1.4.2.4 Участник конкурса может включать и незавершенные договоры, обязательно отмечая данный факт.

1.5 Справка о материально-технических ресурсах (форма 5)

1.5.1 Форма Справки о материально-технических ресурсах

начало формы

Приложение 4 к письму о подаче оферты
от «____»_____ г. №_____

Справка о материально-технических ресурсах

Наименование и адрес Участника конкурса: _____

№ п/п	Наименование (марка)	Право собственности, аренда или иное право хозяйственного ведения, оперативного управления	Предназначение (с точки зрения выполнения Договора)	Состояние	Примечание
1.					
2.					
3.					
…					

_____
(подпись, М.П.)

_____
(фамилия, имя, отчество подписавшего, должность)

конец формы

1.5.2 Инструкции по заполнению

1.5.2.1 Участник конкурса приводит номер и дату письма о подаче оферты, приложением к которому является данная справка.

1.5.2.2 Участник конкурса указывает свое фирменное наименование (в т.ч. организационно-правовую форму) и свой адрес.

1.5.2.3 В данной справке перечисляются материально-технические ресурсы, которые Участник конкурса считает ключевыми и планирует использовать в ходе выполнения Договора.

1.6 Справка о кадровых ресурсах (форма 6)

1.6.1 Форма Справки о кадровых ресурсах

начало формы

Приложение 5 к письму о подаче оферты
от «____»_____ г. №_____

Наименование и адрес Участника конкурса: _____

Справка о кадровых ресурсах

Наименование и адрес Участника: _____

Таблица-1. Основные кадровые ресурсы

№ п/п	Фамилия, имя, отчество специалиста	Образование (какое учебное заведение окончил, год окончания, полученная специальность)	Должность	Группа электробезопасности (для специалистов, прочего персонала)	Стаж работы в данной или аналогичной должности, лет
		Руководящее звено (руководитель и его заместители, главный бухгалтер, главный инженер, главный юрист…)			
1.					
2.					
3.					
…					
		Специалисты (инженер МТО, инженер по охране труда и ТБ, инженер-сметчик, электромонтажники и т.д.)			
1.					
2.					
3.					
…					
		Прочий персонал (мастера строительного участка, каменщик, бетонщик, монолитчик, плотник и т.д.)			
1.					
2.					
3.					
…					

Таблица-2. Персонал

Группа специалистов	Штатная численность, чел.
Руководящий персонал	
Инженерно-технический персонал	
Рабочие и вспомогательный персонал	

_____
(подпись, М.П.)

_____
(фамилия, имя, отчество подписавшего, должность)

конец формы

1.6.2 Инструкции по заполнению

1.6.2.1 Участник приводит номер и дату письма о подаче оферты, приложением к которому является данная справка.

1.6.2.2 Участник указывает свое фирменное наименование (в т. ч. организационно-правовую форму) и свой адрес.

1.6.2.3 В таблице-1 данной справки перечисляются все работники, которые будут непосредственно привлечены Участником в ходе выполнения Договора.

1.6.2.4 В таблице-2 данной справки указывается в общем штатная численность всех специалистов, находящихся в штате Участника.

1.6.2.5 Данные инструкции не следует воспроизводить в документах, подготовленных Участником.

1.7 Информационное письмо о наличии у Участника конкурса связей, носящих характер аффилированности с сотрудниками Заказчика или Организатора конкурса (форма 7)

1.7.1 Форма письма о наличии у Участника конкурса связей, носящих характер аффилированности с сотрудниками Заказчика или Организатора конкурса

начало формы

Приложение 6 к письму о подаче оферты
от «____» _____ г. №_____

Уважаемые господа!

При рассмотрении нашей конкурсной заявки просим учесть следующие сведения о наличии у {указывается наименование Участника конкурса} связей, носящих характер аффилированности с лицами, являющимися {указывается кем являются эти лица, пример: учредители, сотрудники, и т.д.} Заказчика {и/или Организатора конкурса, или иной организацией, подготовившей проектную документацию, спецификацию и другие документы непосредственно связанные с проведением данного конкурса} а именно:
{указывается Ф.И.О. лица, его место работы, должность; кратко описывается почему по мнению связи между данным лицом и Участником конкурса могут быть расценены как аффилированность};
{указывается Ф.И.О. лица, его должность, кратко описывается почему связи между данным лицом и Участником конкурса могут быть расценены как аффилированность};
……

_____
(подпись, М.П.)

_____
(фамилия, имя, отчество подписавшего, должность)

конец формы

1.7.2 Инструкции по заполнению

1.7.2.1 Участник конкурса приводит номер и дату письма о подаче оферты, приложением к которому является данное Информационное письмо.

1.7.2.2 Участник конкурса указывает свое фирменное наименование (в т.ч. организационно-правовую форму) и свой адрес.

1.7.2.3 Участники конкурса должен заполнить приведенное выше информационное письмо, указав всех лиц которые, по его мнению, могут быть признаны аффилированными с ним. В случае если, по мнению Участника конкурса таких лиц нет, то в письме пишется фраза «При рассмотрении нашей конкурсной заявки просим учесть, что у {указывается наименование Участника конкурса} НЕТ связей, которые могут быть признаны носящими характер аффилированности с лицами так или иначе связанными с Заказчиком, Организатором конкурса, или иной организацией, подготовившей проектную документацию, спецификацию и другие документы непосредственно связанные с проведением данного конкурса.

1.7.2.4 При составлении данного письма Участник конкурса должен учесть, что сокрытие любой информации о наличии связей, носящих характер аффилированности между Участником конкурса и любыми лицам так или иначе связанными с Заказчиком, Организатором конкурса, или иной организацией, подготовившей проектную документацию, спецификацию и другие документы непосредственно связанные с проведением данного конкурса может быть признано конкурсной комиссией существенным нарушением условий данного конкурса, и повлечь отклонение заявки такого Участника.

Приложение № 4

ФОРМА ДОВЕРЕННОСТИ

На бланке организации
Дата, исх. номер

ДОВЕРЕННОСТЬ

_____

(число, месяц и год выдачи доверенности прописью)

Участник закупки

_____

(наименование организации)

доверяет Представителю

_____

(Ф.И.О., должность)

паспорт серии _____ № _____ выдан

_____

представлять интересы

_____

(наименование организации)

в открытом конкурсе, проводимом Обществом с ограниченной ответственностью «Новомичуринские Электрические Сети»», по предмету: Модернизация ПС 110/10/6кВ Стекольная в части установки измерительных трансформаторов тока на СМВ 110кВ для нужд ООО «НЭС».

В целях выполнения данного поручения Представитель уполномочен представлять конкурсной комиссии необходимые документы, подписывать и получать от имени доверителя все документы, связанные с его выполнением.

Подпись _____ _____

удостоверяем.

(Ф.И.О. удостоверяемого) *(подпись удостоверяемого)*

Доверенность действительна по « » _____ 20 __ г.

Руководитель организации _____ _____

(подпись) *(Ф.И.О.)*

М.П.

Приложение № 5

Техническое задание
на модернизацию ПС 110/10/6кВ Стекольная в части
установки измерительных трансформаторов тока на СМВ 110кВ

1. Объем работ.

Выполнить работы по модернизации ПС 110/10/6кВ Стекольная в части установки измерительных трансформаторов тока на СМВ 110кВ.

2. Требования к подрядной организации:

2.1.Наличие у подрядной организации свидетельства о допуске на выполнение соответствующих видов работ, выданных в установленном порядке СРО;

2.2.Наличие опыта выполнения работ по установке ТТ наружной установки и по программированию КП Исеть, с наличием сертификата на обслуживание от НТК "Интерфейс" - производителя КП Исеть;

2.3.Наличие квалифицированного персонала для выполнения работ;

2.4.Персонал подрядчика должен обеспечить выполнение работ необходимой универсальной технологической оснасткой, средствами малой механизации, инструментом, грузоподъёмными механизмами (талями, лебёдками и т.п.), съёмными грузозахватными приспособлениями (универсальными стропами и т.п.) и т.д., а также должен иметь соответствующую группу по электробезопасности согласно ПОТ при ЭЭ.

3. Основание для проведения работ.

Ремонтная программа 2019 года

4. Место расположения объекта.

Рязанская область, г.Скопин, ул. Пирогова, 38.

5. Основные требования к выполнению работ:

Работы по модернизации ПС 110/10/6кВ Стекольная в части установки измерительных трансформаторов тока на СМВ 110кВ должны быть выполнены в соответствии с:

- проектной документацией «Установка измерительных трансформаторов тока СМВ – 110 кВ на ПС 110/10/6кВ «Стекольная»»;
- Техническим заданием;
- Федеральным законом от 30.12.2009г. №384-ФЗ «Технический регламент о безопасности зданий и сооружений»;
- Федеральным законом от 22.07.2008г. №123-ФЗ «Технический регламент о требованиях пожарной безопасности»;
- Правилами устройства электроустановок (ПУЭ) 7-е, утверждёнными Приказом Минэнерго России от 09.04.2013г. №150;
- Правилами технической эксплуатации электрических станций и сетей (ПТЭ), утверждёнными Приказом Минэнерго России от 19.06.2003г. №229;
- Правилами по охране труда при эксплуатации электроустановок утверждёнными Приказом Минтруда и социальной защиты России от 24.07.2013г.,
- СНИП 12.01.2004 «Организация строительного производства»;
- СНИП 12.03.2001 «Безопасность труда в строительстве»;
- Безопасность выполняемых работ должна быть обеспечена в соответствии Федеральному закону от 17.07.99г. №181-ФЗ;
- Вся полнота ответственности при выполнении работ на объектах за соблюдением норм и правил по технике безопасности и пожарной безопасности возлагается на Подрядчика.

6. Объёмы и состав работ:

-демонтаж;
-ремонтные работы (установка, замена);
-транспортировка МТР;
-пусконаладочные работы в объёме согласно проекту и СНиП;
-монтаж;
-уборка мусора;
-учет и передача материалов, полученных в результате демонтажа;
-прочее (в том числе рекультивация земельных участков).

7. Объемы работ определяются:

Объём работ определяется техническим заданием.

Объемы работ: *Таблица №1*

Месяц	Диспетчерское наименование	Перечень планируемых работ	Участок работ (№ опоры)	Ед. изм.	Кол-во	Тип
1	2	3	4	5	6	7
Март 2019г	ПС 110/10/6кВ Стекольная	Вскрытие ж/б плит перекрытий кабельного канала	ОРУ-110кВ и СМВ-110кВ	шт	120	
		Монтаж контрольного кабеля по кабельному каналу		м	120	КВВГэнг 4х2,5
		Укладка ж/б плит перекрытий кабельного канала		шт	120	
		Выкопка траншеи		М3	1	
		Монтаж в траншею ПЭ трубы Д-100мм		м	5	
		Засыпка траншеи		М3	1	
		Монтаж контрольного кабеля в металлорукаве по металлическому коробу		м	25	КВВГэнг 4х2,5
		Отсоединение шин на 3-х вводах		шт	3	
		Монтаж измерительного трансформатора		шт	1	ТВ-110-IX-0.5S-30-1000/S УХЛ1 С3ТТ
		Присоединение шин на 3-х вводах		шт	3	
		Монтаж клеммной коробки		шт	1	
		Присоединение жил кабеля		шт	32	
		Монтаж бирок		шт	10	

8. Потребность в материально-технических ресурсах:

8.1.Поставка материально-технических ресурсов для проведения работ по модернизации осуществляется Подрядчиком.

9.Требования к качеству поставляемых материально-технических ресурсов:

Поставляемое оборудование и материалы должны быть:

-новыми (выпуска не ранее 2018 г);

-иметь сертификаты, паспорта или другую документацию подтверждающую их качество;

-при комплектации оборудования и материалов импортного производства, вся техническая документации должна быть представлена на русском языке и языке страны завода-изготовителя (инструкции по монтажу, и эксплуатации).

-руководители работ по реконструкции объекта совместно с представителями общества должны осуществлять входной контроль качества применяемых материалов, изделий, оборудования и наличия необходимых сертификатов и технических паспортов, удостоверяющих их качество.

10. Контроль качества и приемка работ:

Руководители работ по модернизации объекта совместно с представителями Заказчика должны:

-осуществлять контроль состава и объёмов выполняемых работ;

-проводить оперативный контроль качества материалов и по видам выполняемых работ, а также их соответствия требованиям нормативно-технических документов;

-определять объёмы работ по переделке некачественно выполненных работ и устранению брака, с оформлением двусторонних актов;

-определять объёмы дополнительных работ, выявленные в процессе производства работ, с оформлением двусторонних актов;

-осуществлять контроль соблюдения сроков выполнения отдельных технологических этапов и срока окончания работ в целом по объекту.

11. Особые условия:

11.1.Выполнение работ по модернизации допускается только при наличии проекта производства работ (ППР) с приложением технологических карт на виды работ, утверждённого техническим руководителем Подрядчика и согласованные с заместителем директора по техническим вопросам – главным инженером Заказчика;

11.2.Все согласования, разрешения, необходимые для производства работ получает Подрядчик в установленном порядке.

11.3.Привлечение автотранспортной техники, необходимой для выполнения работ, производит Подрядчик.

11.4.После завершения работ, в том числе работ по благоустройству территории Подрядчик совместно с Заказчиком обеспечивает получение разрешения на ввод объекта в эксплуатацию. Благоустройство территории предъявляется Подрядчиком органам архитектуры и градостроительства в установленном порядке и обеспечивается сдача-приёмка качества выполненных работ.

11.5.Подрядчик после окончания работ по модернизации представляет следующую документацию:

-технический паспорт (технически характеристики) объекта;

-сертификаты и технические паспорта, удостоверяющие качество материалов, изделий, оборудования, применённых при производстве строительно-монтажных работ;

-комплект технической документации оборудования на русском языке и языке страны завода-изготовителя. При корректировке и изменении конструкции или комплектации поставляемого оборудования, кабельной продукции, материалов и конструкций все изменения должны быть отражены в технической документации.

-акты освидетельствования скрытых работ;

-протоколы испытания;

-акты на пересечения с инженерными сооружениями;

-другие, не перечисленные выше документы в соответствии с требованиями ПТЭ, СНиП, ПУЭ и иными НТД.

- Подрядчик выполняет программирование установленного цифрового измерительного преобразователя ЭНИП-2 с целью корректировки апертуры для принимающего сервера КП Исеть и дальнейшей ретрансляции на уровень ЦППС Скопинского ПО – Рязанское РДУ.

- Подрядчик корректирует базу измерительных сигналов сервера КП Исеть ПС 110/10/6 ПС Стекольная, каналы ретрансляции ПС Стекольная- ЦППС Скопинское ПО – основное, ПС Стекольная – ЦППС Скопинское ПО – резервный.

- Силами подрядчика выполняется государственная поверка измерительного комплекса СМВ-110 кВ ПС 110/10/6 Стекольная (Ia, Ib, Ic, I, P, Q)

- Силами подрядчика производится и оформляется опытная, промышленная эксплуатация измерительного комплекса СМВ-110 кВ ПС Стекольная. Готовится весь необходимый пакет документации и организовывается работа приёмных комиссий ООО

«НЭС», ПАО «МРСК Центра и Приволжья», Рязанское РДУ. Оформляется протокол включения сигналов (Ia, Ib, Ic, I, P, Q) СМВ-110 кВ в перечень сигналов, входящих в систему ЦССПИ МРСК Центра и Приволжья и Рязанского РДУ.

12. Гарантии исполнителя работ:

12.1.Требуемый гарантийный срок на выполненные работы – не менее 24 месяцев.

12.2.Подрядчик обязан обеспечить:

-соответствие выполненных работ и конструктивных элементов требованиям нормативно-технических документов технологических карт;

-соблюдение сроков выполнения работ по реконструкции;

-устранение за свой счёт дефектов по вине Подрядчика, выявленных в процессе эксплуатации в течение гарантийного срока.

13. Сроки выполнения работ

Не позднее 20 календарных дней с момента подписания договора.

Мастер участка РС А.В. Кожин

Приложение № 6

ПРОЕКТ

ДОГОВОР ПОДРЯДА _____

"__" _____ 2019 г.

ООО «Новомичуринские Электрические Сети», именуемое в дальнейшем "Заказчик", в лице генерального директора, Литвинова Романа Анатольевича, действующего на основании Устава, с одной стороны, и _____, именуемое в дальнейшем "Подрядчик", в лице _____, действующего на основании _____, с другой стороны, именуемые вместе "Стороны", а по отдельности "Сторона", заключили настоящий договор (далее - Договор) о нижеследующем.

1. ПРЕДМЕТ ДОГОВОРА

1.1.Заказчик поручает, а Подрядчик принимает на себя выполнение работ по модернизации ПС 110/10/6кВ Стекольная в части установки измерительных трансформаторов тока на СМВ 110кВ, согласно утвержденной смете (Приложение №2) (далее - Работы), которая устанавливает цену по настоящему договору. Подрядчик обязуется сдать результат Работ Заказчику, а Заказчик обязуется принять результаты Работ и оплатить их.

1.2. Работы считаются выполненными с момента подписания Сторонами актов приемки выполненных работ по настоящему договору (форма КС-2, КС-3).

1.3. Дата начала выполнения Работы "__" _____ 2019 г., дата окончания выполнения Работы "__" _____ 2019 г.

2. ПОРЯДОК ОБЕСПЕЧЕНИЯ И ВЫПОЛНЕНИЯ РАБОТ

2.1. Работы по модернизации ПС 110/10/6кВ Стекольная в части установки измерительных трансформаторов тока на СМВ 110кВ должны быть выполнены в соответствии с техническим заданием (Приложение №1), являющимся неотъемлемой частью настоящего договора.

2.2. Риск случайной гибели или случайного повреждения результата выполненных Работ до ее приемки Заказчиком несет Подрядчик.

2.3. Подрядчик вправе привлекать к выполнению Работ других лиц (субподрядчиков).

2.4. Подрядчик обязан строго выполнять все указания Заказчика по поводу выполнения работ.

2.5. Подрядчик обязан немедленно информировать Заказчика о том, что соблюдение им указаний Заказчика грозит годности или прочности выполняемых Работ.

3. ПРАВА И ОБЯЗАННОСТИ СТОРОН

3.1. Заказчик обязуется принять Работы в течение 2 рабочих дней со дня их выполнения и предъявления к сдаче при отсутствии отступлений от договора, ухудшающих результат работы, или иных недостатков в работе. Работы считаются принятыми Заказчиком с момента подписания Сторонами актов приемки выполненных работ по настоящему договору (форма КС-2, КС-3),а также оформления программы-методики предварительных испытаний, протокола предварительных испытаний, акта приёма в опытную эксплуатацию, программы приёмочных испытаний, протокола приёмочных испытаний, акта приёмки в промышленную эксплуатацию.

3.2. Подрядчик вправе самостоятельно определять способы выполнения Работ.

3.3. Подрядчик вправе привлечь к исполнению Работ других лиц (субподрядчиков) только с согласия Заказчика. В случае привлечения субподрядчика (ов) Подрядчик обязан до начала проведения Работ или конкретного этапа Работ с привлечением субподрядчика (ов) разработать график работ субподрядчика (ов) и согласовать его с Заказчиком.

3.4. Качество выполненной Подрядчиком Работы должно соответствовать условиям технического задания и требованиям действующего законодательства РФ.

3.5. Подрядчик обязан организовать выполнение Работ в соответствии с требованиями действующего законодательства РФ, в том числе:

- Правил техники безопасности при эксплуатации тепломеханического оборудования электростанций и тепловых сетей РД 34.03.201-97,

- Правил по охране труда при эксплуатации электроустановок от 24.07.2013г. №328н.

3.6. Для решения технических вопросов связанных с исполнением настоящего договора Подрядчик назначает своего представителя, полномочия которого подтверждаются соответствующей доверенностью выданной Подрядчиком.

3.7. Заказчик вправе:

- в любое время проверять и координировать ход и качество Работ, выполняемых Подрядчиком, давать указания в ходе выполнения Работ, не вмешиваясь в его оперативно-хозяйственную деятельность;

- отказаться от исполнения настоящего договора и потребовать возмещения убытков, если Подрядчик не приступает своевременно к исполнению настоящего договора или выполняет Работы настолько медленно, что окончание ее к сроку, указанному в договоре становится явно невозможным;

- назначить Подрядчику разумный срок для устранения недостатков, если во время выполнения работ станет очевидным, что она не будет выполнена надлежащим образом, и при неисполнении Подрядчиком в назначенный срок этого требования отказаться от настоящего договора либо поручить исправление работ другому лицу за счет Подрядчика, а также потребовать возмещения убытков.

3.8. Заказчик обязан в случаях, в объеме и в порядке, предусмотренном в настоящем договоре, оказывать Подрядчику содействие в выполнении Работ. При неисполнении этой обязанности, Подрядчик вправе требовать возмещения причиненных убытков, включая дополнительные издержки, вызванные простоем, либо перенесение сроков исполнения работ, либо увеличения указанной в п.4.1 цены работ.

3.9. Подрядчик обязан выполнять указания Заказчика в ходе выполнения Работ, если такие указания не противоречат условиям настоящего договора и не представляют собой вмешательство в оперативно-хозяйственную деятельность Подрядчика.

3.10. Подрядчик в рамках настоящего договора несет установленную действующим законодательством ответственность за обеспечение и соблюдение правил пожарной безопасности, включая требования главы 22 Правил пожарной безопасности для энергетических предприятий РД 153.-34.0-03.301-00 (ВППБ 01-02-95*).

3.11. При проведении работ персонал Подрядчика должен иметь первичные средства пожаротушения.

3.12. В течение 5-ти дней с момента подписания кс-2,кс-3 выполнения работ, Подрядчик выставляет счет-фактуру на стоимость выполнения работ.

3.13. Если исполнение Работ по настоящему договору стало невозможным по вине Заказчика, Подрядчик вправе требовать уплаты стоимости выполненной части работы в соответствии со сметой.

4. ЦЕНА И ПОРЯДОК РАСЧЕТОВ

4.1. Цена Работ по Договору составляет _____ (_____) рублей ___ коп., в том числе НДС (20%) - _____ (_____) рублей __ коп.

4.2. Оплата по Договору производится в течение __ (_____) банковских дней после подписания актов по форме КС-2, справок по форме КС-3 и выставления Подрядчиком соответствующих счета и счетов-фактур. Оплата производится в безналичной форме путем перечисления денежных средств на расчетный счет Подрядчика, указанный в настоящем договоре.

Соглашением сторон может быть установлен иной способ оплаты не запрещенный законодательством РФ. Датой исполнения обязательств Заказчика по оплате считается день списания денежных средств с корреспондентского счёта банка Заказчика.

5. ОТВЕТСТВЕННОСТЬ СТОРОН

5.1. За нарушение сроков выполнения Работ указанных в п. 1.3. настоящего договора Заказчик вправе требовать с Подрядчика уплаты неустойки (пени) в размере 0,1 процентов от цены Работ (п. 4.1 Договора) за каждый день просрочки.

5.2. За нарушение сроков оплаты (п. 4.2 Договора) Подрядчик вправе требовать с Заказчика уплаты неустойки (пени) в размере 0,1 процентов от неуплаченной суммы за каждый день просрочки.

5.3. Сторона, не исполнившая или ненадлежащим образом исполнившая обязательства по Договору, обязана возместить другой Стороне убытки в полной сумме сверх предусмотренных Договором неустоек.

5.4. Во всех других случаях неисполнения обязательств по Договору Стороны несут ответственность в соответствии с действующим законодательством РФ.

6. ОБЕСПЕЧЕНИЕ ИСПОЛНЕНИЯ ДОГОВОРА

6.1. Подрядчик с течение 5 (пяти) календарных дней с момента получения договора от Заказчика должен предоставить Заказчику все экземпляры подписанного договора и оригинал платежного поручения, подтверждающего перечисление денежных средств в качестве обеспечения исполнения договора, с отметкой банка об оплате на сумму _____ рублей _____ копеек, НДС не облагается.

6.2. В случае надлежащего исполнения всех своих обязательств по Договору Подрядчику возвращаются денежные средства, перечисленные Заказчику в качестве обеспечения исполнения договора, в течение 120 (ста двадцати) календарных дней со дня получения Заказчиком соответствующего письменного требования Подрядчика.

7. ФОРС-МАЖОР

7.1. Стороны освобождаются от ответственности за неисполнение или ненадлежащее исполнение обязательств по Договору при возникновении непреодолимой силы, то есть чрезвычайных и непредотвратимых при данных условиях обстоятельств, под которыми понимаются: запретные действия властей, гражданские волнения, эпидемии, блокада, землетрясения, наводнения, пожары или другие стихийные бедствия.

7.2. В случае наступления этих обстоятельств Сторона обязана в течение 10 дней уведомить об этом другую Сторону.

7.3. Документ, выданный Торгово-промышленной палатой, уполномоченным государственным органом и т.д., является достаточным подтверждением наличия и продолжительности действия непреодолимой силы.

8. СРОК ДЕЙСТВИЯ, ИЗМЕНЕНИЕ И ДОСРОЧНОЕ РАСТОРЖЕНИЕ ДОГОВОРА

8.1. Договор действует до полного исполнения Сторонами своих обязательств, возникших до 31.12.2019г.

8.2. Все изменения и дополнения к Договору действительны, если совершены в письменной форме и подписаны обеими Сторонами. Соответствующие дополнительные соглашения Сторон являются неотъемлемой частью Договора.

8.3. Договор может быть досрочно расторгнут по соглашению Сторон, либо по требованию одной из Сторон в порядке и по основаниям, предусмотренным действующим законодательством РФ.

9. РАЗРЕШЕНИЕ СПОРОВ

9.1. Стороны будут стремиться к разрешению всех возможных споров и разногласий, которые могут возникнуть по Договору или в связи с ним, путем переговоров.

9.2. Споры, не урегулированные путем переговоров, передаются на рассмотрение суда в порядке, предусмотренном действующим законодательством РФ.

10. ЗАКЛЮЧИТЕЛЬНЫЕ ПОЛОЖЕНИЯ

10.1. Договор вступает в силу с момента его подписания Сторонами.

10.2. Договор составлен в двух экземплярах, по одному для каждой из Сторон.

10.3. К Договору прилагаются:

а) Техническое задание на работы (Приложение №1 с приложением – Проектная документация «Установка измерительных трансформаторов тока СМВ-110 кВ на ПС 110/10/6кВ «Стекольная» на следующий объект:

- ПС Стекольная 6/10/110кВ;

б) Локальная смета на работы (Приложение №2) на следующий объект:

- ПС Стекольная 6/10/110кВ.

Приложения к настоящему Договору составляют его неотъемлемую часть.

10.4. Адреса, реквизиты и подписи Сторон:

Подрядчик

Заказчик
ООО «Новомичуринские
Электрические Сети»
Адрес:391160, Рязанская область,
Пронский р-н, г. Новомичуринск,
пр. Энергетиков, д.41/4
ИНН 6234072107, КПП 621101001
р/с 40702810500000004459
в Прио-Внешторгбанк (ПАО) г. Рязань
БИК 046126708
к/с 30101810500000000708
ОГРН 1096234007814

Генеральный директор
_____ Литвинов Р.А.

«СОГЛАСОВАНО» «УТВЕРЖДАЮ»

_____ /_____ / _____ /_____ /

«_____»_____ 20___г. «_____»_____ 20___г.

ЛОКАЛЬНАЯ СМЕТА

(Локальный сметный расчет)

Модернизация ПС 110/10/6кВ Стекольная

в части установки измерительных трансформаторов тока на СМВ 110кВ

Сметная стоимость: **193.871** тыс. руб.
в т.ч. оборудования: **160.428** тыс. руб.
монтажных работ: **18.116** тыс. руб.
Нормативная трудоемкость: **0.861** тыс.чел.ч
Сметная заработная плата: **8.982** тыс. руб.

Составлена в базисных ценах на 01.01.2000 по НБ: "ФЕР-2001 в редакции 2017 года с доп. и изм. 2 (приказы Минстроя России №№ 1252/пр - 1286/пр)".

№ поз.	Шифр и № позиции норматива, Наименование работ и затрат, Единица измерения	Коли че-ство	Стоим. ед., руб.		Общая стоимость, руб.			Затр. труда рабочих, не зан. обсл. машин, чел-ч	
			всего	экс. маш.	всего	оплата труда осн. раб.	экс. маш.	обслуж. машины	
			оплата труда осн. раб.	в т.ч. опл. труда мех.			в т.ч. опл. труда мех.	на ед.	всего
1	2	3	4	5	6	7	8	9	10
1.	ФЕРм 08-01-006-02	3	1 427.89	591.11	4 284	1 178	1 773	40.824	122.47
	Трансформатор тока трехфазный напряжением: 110 кВ компл.		392.72	77.16			231	5.994	17.982
	*Начисления: ОЗП = *(1.35*1.2), ЭМ = *(1.35*1.2), ЗПМ = *(1.35*1.2)*								
	Накладные расходы	80.75 %			1 138				
	Сметная прибыль	52%			733				
	Всего с НР и СП				6 154				
2.	С1ЦЕНА. Оборудование Трансформатор ТВ-110-IX-0.5S-30-1000/S УХЛ1 С3ТТ шт	3	53 475.98		160 428				
	*Поправки: ПЗ: =282600/1.2/4.58; М: *1.04*								
3.	ФЕРм 08-01-072-01	0.09	869.11	229.84	78	58	21	66.452	5.9807
	Демонтаж. Шина ответвительная - одна полоса в фазе, медная или алюминиевая сечением: до 250 мм2 100 м		639.27	84.74			8	8.3009	0.7471
	*Начисления: ОЗП = *(1.35*1.2*0.7), ЭМ = *(1.35*1.2*0.7), ЗПМ = *(1.35*1.2*0.7), М = *(0)*								
	Накладные расходы	80.75 %			53				
	Сметная прибыль	52%			34				
	Всего с НР и СП				166				
4.	ФЕРм 08-01-072-01	0.09	1 320.24	328.34	119	82	30	94.932	8.5439
	Шина ответвительная - одна полоса в фазе, медная или алюминиевая сечением: до 250 мм2 100 м		913.24	121.06			11	11.858	1.0673
	*Начисления: ОЗП = *(1.35*1.2), ЭМ = *(1.35*1.2), ЗПМ = *(1.35*1.2)*								
	Накладные расходы	80.75 %			75				
	Сметная прибыль	52%			48				
	Всего с НР и СП				242				

1	2	3	4	5	6	7	8	9	10
5.	ФЕРм 08-02-411-01	0.25	1 263.07	239.73	316	106	60	44.971	11.243
	Рукав металлический наружным диаметром: до 48 мм 100 м		422.72	7.32			2	0.5832	0.1458
	*Начисления: ОЗП = *(1.35*1.2), ЭМ = *(1.35*1.2), ЗПМ = *(1.35*1.2)*								
	Накладные расходы	80.75 %			87				
	Сметная прибыль	52%			56				
	Всего с НР и СП				459				
6.	ФССЦ 08.1.02.13-0012	25	15.40		385				
	Рукава металлические диаметром: 38 мм м								
7.	ФЕРм 08-02-148-01	0.25	266.77	73.82	67	39	18	16.151	4.0379
	Кабель до 35 кВ в проложенных трубах, блоках и коробах, масса 1 м кабеля: до 1 кг 100 м		155.37	8.13			2	0.648	0.162
	*Начисления: ОЗП = *(1.35*1.2), ЭМ = *(1.35*1.2), ЗПМ = *(1.35*1.2)*								
	Накладные расходы	80.75 %			33				
	Сметная прибыль	52%			21				
	Всего с НР и СП				121				
8.	ФССЦ 21.1.08.03-0574	0.026	32 828.83		854				
	Кабели контрольные с медными жилами с поливинилхлоридной изоляцией и оболочкой, с экраном, не распространяющие горение, с низким дымо- и газовыделением, напряжением 0,66 кВ, марки: КВВГЭнг(А)-LS 4х2,5 1000 м								
	Объем: 25*1.02								
9.	ФЕРм 08-02-396-02	0.06	962.84	390.10	58	23	23	41.083	2.465
	Короб металлический на конструкциях, кронштейнах, по фермам и колоннам, длина: 3 м 100 м		386.18	115.54			7	11.405	0.6843
	*Начисления: ОЗП = *(1.35*1.2), ЭМ = *(1.35*1.2), ЗПМ = *(1.35*1.2)*								
	Накладные расходы	80.75 %			24				
	Сметная прибыль	52%			16				
	Всего с НР и СП				98				
10.	ФССЦ 20.2.07.14-0002	2	197.77		396				
	Лоток металлический стальной шт.								
11.	ФЕРм 08-02-411-05	1	16.79		17	12		1.3284	1.3284
	Ввод гибкий, наружный диаметр металлорукава: до 48 мм шт.		12.49						
	*Начисления: ОЗП = *(1.35*1.2)*								
	Накладные расходы	80.75 %			10				
	Сметная прибыль	52%			6				
	Всего с НР и СП				33				

1	2	3	4	5	6	7	8	9	10
12.	ФЕР 01-02-057-02	0.01	1 945.94		19	19		249.48	2.4948
	Разработка грунта вручную в траншеях глубиной до 2 м без креплений с откосами, группа грунтов: 2 100 м3		1 945.94						
	*Начисления: ОЗП = *(1.35*1.2)*								
	Накладные расходы	68%			13				
	Сметная прибыль	36%			7				
	Всего с НР и СП				39				
13.	ФЕР 07-06-002-05	1.2	1 248.62	129.17	1 498	1 343	155	119.09	142.91
	Демонтаж плит перекрытий кабельных каналов площадью: до 0,5 м2 100 шт.		1 119.45	15.58			19	1.1534	1.3841
	*Начисления: ОЗП = *(1.35*1.2*0.8), ЭМ = *(1.35*1.2*0.8), ЗПМ = *(1.35*1.2*0.8), М = *(0)*								
	Накладные расходы	110.5 %			1 505				
	Сметная прибыль	68%			926				
	Всего с НР и СП				3 929				
14.	ФЕР 22-01-021-03	0.005	8 679.02	5 266.52	43	17	26	364.56	1.8228
	Укладка трубопроводов из полиэтиленовых труб диаметром: 110 мм км		3 386.80	658.21			3	49.073	0.2454
	*Начисления: ОЗП = *(1.35*1.2), ЭМ = *(1.35*1.2), ЗПМ = *(1.35*1.2)*								
	Накладные расходы	110.5 %			22				
	Сметная прибыль	71.2 %			14				
	Всего с НР и СП				79				
15.	ФССЦ 24.3.03.04-0001	5.04	37.94		191				
	Трубы безнапорные из полиэтилена "КОРСИС": SN 6 диаметром 110 мм м								
	Объем: (0.005)*1008.0								
16.	ФЕР 01-02-061-02	0.01	1 180.98		12	12		157.46	1.5746
	Засыпка вручную траншей, пазух котлованов и ям, группа грунтов: 2 100 м3		1 180.98						
	*Начисления: ОЗП = *(1.35*1.2)*								
	Накладные расходы	68%			8				
	Сметная прибыль	36%			4				
	Всего с НР и СП				24				
17.	ФЕР 46-03-002-06	0.01	3 991.78	1 842.77	40	5	18	50.706	0.5071
	Сверление отверстий глубиной 200 мм диаметром: 50 мм 100 шт.		487.80	588.19			6	50.706	0.5071
	*Начисления: ОЗП = *(1.35*1.2), ЭМ = *(1.35*1.2), ЗПМ = *(1.35*1.2)*								
	Накладные расходы	93.5 %			10				
	Сметная прибыль	56%			6				
	Всего с НР и СП				56				
18.	ФЕР 46-03-002-22	0.01	5 259.57	2 468.39	53	3	25	31.104	0.311
	На каждые 10 мм изменения глубины сверления добавляется или исключается: к расценке 46-03-002-06 (добавить до глубины 500мм) 100 шт.		299.38	828.63			8	71.442	0.7144
	*Начисления: ОЗП = *(1.35*1.2*30), ЭМ = *(1.35*1.2*30), ЗПМ = *(1.35*1.2*30), М = *(30)*								
	Накладные расходы	93.5 %			10				
	Сметная прибыль	56%			6				
	Всего с НР и СП				69				

1	2	3	4	5	6	7	8	9	10
19.	ФЕРм 08-02-155-02	0.005	16.75					1.6362	0.0082
	Заделка проходов при прокладке кабелей по стенам и потолкам 100 м трассы		15.75						
	*Начисления: ОЗП = *(1.35*1.2)*								
20.	ФЕРм 08-03-641-01	1	2 432.85	1.70	2 433	300	2	33.858	33.858
	Коробка клеммная, количество зажимов: до 24х24 шт.		299.98						
	*Начисления: ОЗП = *(1.35*1.2), ЭМ = *(1.35*1.2), ЗПМ = *(1.35*1.2)*								
	Накладные расходы	80.75 %			242				
	Сметная прибыль	52%			156				
	Всего с НР и СП				2 831				
21.	ФЕР 07-06-002-05	1.2	1 628.80	161.47	1 955	1 679	194	148.86	178.63
	Устройство плит перекрытий кабельных каналов площадью: до 0,5 м2 100 шт.		1 399.31	19.47			23	1.4418	1.7302
	*Начисления: ОЗП = *(1.35*1.2), ЭМ = *(1.35*1.2), ЗПМ = *(1.35*1.2)*								
	Накладные расходы	110.5 %			1 881				
	Сметная прибыль	68%			1 157				
	Всего с НР и СП				4 993				
22.	ФЕРм 08-02-405-01	1.2	651.17	110.87	781	560	133	49.637	59.564
	Провод по установленным стальным конструкциям и панелям, сечение: до 16 мм2 100 м		466.59	6.51			8	0.5184	0.6221
	*Начисления: ОЗП = *(1.35*1.2), ЭМ = *(1.35*1.2), ЗПМ = *(1.35*1.2)*								
	Накладные расходы	80.75 %			459				
	Сметная прибыль	52%			295				
	Всего с НР и СП				1 535				
23.	ФССЦ 21.1.08.03-0574	0.122	32 828.83		4 005				
	Кабели контрольные с медными жилами с поливинилхлоридной изоляцией и оболочкой, с экраном, не распространяющие горение, с низким дымо- и газовыделением, напряжением 0,66 кВ, марки: КВВГЭнг(А)-LS 4х2,5 1000 м								
	Объем: 120*1.02								
24.	ФЕРм 08-03-575-01	8	18.40		147	144		1.8144	14.515
	Прибор или аппарат шт.		18.00						
	*Начисления: ОЗП = *(1.35*1.2)*								
	Накладные расходы	80.75 %			116				
	Сметная прибыль	52%			75				
	Всего с НР и СП				338				
25.	ФЕРм 08-01-082-01	0.14	1 170.55	34.17	164	103	5	76.14	10.66
	Монтаж клемм, крышек концевых, держателей 100 шт.		732.47	4.49			1	0.3564	0.0499
	*Начисления: ОЗП = *(1.35*1.2), ЭМ = *(1.35*1.2), ЗПМ = *(1.35*1.2)*								
	Накладные расходы	80.75 %			84				
	Сметная прибыль	52%			54				

1	2	3	4	5	6	7	8	9	10
	Всего с НР и СП				302				
26.	С2ЦЕНА. Клемма измерительная с ползунковым размыкателем UTME 4 Phtnix Cjntact 3047452 шт *Поправки: ПЗ: =308/1.2/5.04; М: *1.02*	10	51.94		519				
27.	С3ЦЕНА. Крышка концевая D-UT 2.5/10 DU Phoenix Contact 3047235 шт *Поправки: ПЗ: =36/1.2/5.04; М: *1.02*	2	6.07		12				
28.	С4ЦЕНА. Стопор концевой CLIPFIX 25 Phoenix Contact 3022218 шт *Поправки: ПЗ: =54.5/1.2/5.04; М: *1.02*	2	9.19		18				
29.	С5ЦЕНА. DIN-рейка 500мм перф. EKF adr-50 шт *Поправки: ПЗ: =60/1.2/5.04; М: *1.02*	1	10.12		10				
30.	ФССЦ 25.2.01.01-0012 Бирки кабельные 100 шт.	0.1	46.10		5				
31.	С6ЦЕНА. Хомут 3.6х300мм нейл. бел. (уп.100шт) ИЭК ГРР31-В036-300-100 уп *Поправки: ПЗ: =190/1.2/5.04; М: *1.02*	0.5	32.04		16				
32.	ФЕРп 01-02-017-04 Трансформатор тока измерительный выносной напряжением: до 220 кВ, маслонаполненный шт. *Начисления: ОЗП = *(1.2*0.8)* *Накладные расходы* *Сметная прибыль* *Всего с НР и СП*	3 55.25 % 32%	282.78 282.78		848 469 271 1 588	848		23.328	69.984
33.	ФЕРп 01-12-010-02 Испытание: первичной обмотки трансформатора измерительного испытание *Начисления: ОЗП = *(1.2*0.8)* *Накладные расходы* *Сметная прибыль* *Всего с НР и СП*	3 55.25 % 32%	30.08 30.08		90 50 29 169	90		2.3328	6.9984
34.	ФЕРп 01-12-010-03 Испытание: вторичной обмотки трансформатора измерительного испытание *Начисления: ОЗП = *(1.2*0.8)* *Накладные расходы* *Сметная прибыль* *Всего с НР и СП*	3 55.25 % 32%	20.04 20.04		60 33 19 112	60		1.5552	4.6656

1	2	3	4	5	6	7	8	9	10
35.	ФЕРп 01-12-020-02	3	98.05		294	294		8.5536	25.661
	Испытание сборных и соединительных шин напряжением: до 35 кВ испытание		98.05						
	*Начисления: ОЗП = *(1.2*0.8)*								
	Накладные расходы	55.25 %			162				
	Сметная прибыль	32%			94				
	Всего с НР и СП				551				
36.	ФЕРп 01-12-027-01	1	53.48		53	53		4.6656	4.6656
	Испытание кабеля силового длиной до 500 м напряжением: до 10 кВ испытание		53.48						
	*Начисления: ОЗП = *(1.2*0.8)*								
	Накладные расходы	55.25 %			29				
	Сметная прибыль	32%			17				
	Всего с НР и СП				99				
37.	ФЕРп 01-11-024-02	3	19.92		60	60		1.5552	4.6656
	Фазировка электрической линии или трансформатора с сетью напряжением: свыше 1 кВ шт.		19.92						
	*Начисления: ОЗП = *(1.2*0.8)*								
	Накладные расходы	55.25 %			33				
	Сметная прибыль	32%			19				
	Всего с НР и СП				112				
38.	ФЕРп 01-11-029-01	1	477.94		478	478		37.325	37.325
	Испытание трансформаторного масла: на свободное протекание и измерение коэффициента пропитки кабельной линии низкого давления испытание		477.94						
	*Начисления: ОЗП = *(1.2*0.8)*								
	Накладные расходы	55.25 %			264				
	Сметная прибыль	32%			153				
	Всего с НР и СП				895				
39.	ФЕРп 01-11-013-01	4	25.30		101	101		1.9764	7.9056
	Замер полного сопротивления цепи "фаза-нуль" шт.		25.30						
	*Начисления: ОЗП = *(1.35*1.2)*								
	Накладные расходы	55.25 %			56				
	Сметная прибыль	32%			32				
	Всего с НР и СП				189				
40.	ФЕРп 01-06-020-02	1	142.62		143	143		12.442	12.442
	Вторичной цепи: группы из трех однофазных трансформаторов напряжения свыше 11 кВ система		142.62						
	*Начисления: ОЗП = *(1.2*0.8)*								
	Накладные расходы	55.25 %			79				
	Сметная прибыль	32%			46				
	Всего с НР и СП				268				

1	2	3	4	5	6	7	8	9	10
41.	ФЕРп 01-13-001-03	1	843.00		843	843		57.542	57.542
	Присоединение с количеством взаимосвязанных устройств: до 10 шт. присоединение		843.00						
	*Начисления: ОЗП = *(1.2*0.8)*								
	Накладные расходы	55.25 %			466				
	Сметная прибыль	32%			270				
	Всего с НР и СП				1 579				
	. ИТОГО ПО СМЕТЕ				**181 893**	**8 653**	**2 483**		**834.78**
							329		**26.042**
	СТОИМОСТЬ ОБОРУДОВАНИЯ -				**160 428**				
	ВСЕГО, СТОИМОСТЬ ОБОРУДОВАНИЯ -				**160 428**				
	. НАКЛАДНЫЕ РАСХОДЫ -				**2 322**				
	. СМЕТНАЯ ПРИБЫЛЬ -				**1 495**				
	ВСЕГО, СТОИМОСТЬ МОНТАЖНЫХ РАБОТ -				**18 116**				
	СТОИМОСТЬ ОБЩЕСТРОИТЕЛЬНЫХ РАБОТ -				**4 196**	**3 078**	**418**		**328.25**
							59		**4.5812**
	. МАТЕРИАЛЫ НЕ УЧТЕННЫЕ В РАСЦЕНКАХ -				**385**				
	. НАКЛАДНЫЕ РАСХОДЫ -				**3 449**				
	. СМЕТНАЯ ПРИБЫЛЬ -				**2 121**				
	ВСЕГО, СТОИМОСТЬ ОБЩЕСТРОИТЕЛЬНЫХ РАБОТ -				**9 766**				
	СТОИМОСТЬ ПУСКОНАЛАДОЧНЫХ РАБОТ -				**2 970**	**2 970**			**231.85**
	. НАКЛАДНЫЕ РАСХОДЫ -				**1 641**				
	. СМЕТНАЯ ПРИБЫЛЬ -				**950**				
	ВСЕГО, СТОИМОСТЬ ПУСКОНАЛАДОЧНЫХ РАБОТ -				**5 561**				
	ВСЕГО НАКЛАДНЫЕ РАСХОДЫ				**7 412**				
	ВСЕГО СМЕТНАЯ ПРИБЫЛЬ				**4 566**				
	ВСЕГО ПО СМЕТЕ БЕЗ СТОИМОСТИ ОБОРУДОВАНИЯ				**33 443**				
	Расчетная стоимость				**431 446**				
	Рынок на оборудование	**4.58**			**734 760**				
	ВСЕГО ПО СМЕТЕ				**1 166 206**				
	НДС	**20**			**233 241,20**				
	ВСЕГО К ОПЛАТЕ				**1 399 447,20**				

Составил: _____

(должность, подпись, Ф.И.О)

Проверил: _____

(должность, подпись, Ф.И.О)

ЛОКАЛЬНЫЙ РЕСУРСНЫЙ СМЕТНЫЙ РАСЧЕТ

к Локальной смете

на модернизацию ПС 110/10/6кВ Стекольная в части установки измерительных трансформаторов тока на СМВ 110кВ

Составлена в текущих ценах на 01.2019 г. по НБ: "ФЕР-2001 в редакции 2017 года с доп. и изм. 2 (приказы Минстроя России №№ 1252/пр - 1286/пр)".

№ пп	Код ресурса, Наименование, Единица измерения	Количество единиц по проектным данным	Сметная стоимость в текущих ценах (руб.)	
			на ед. изм.	общая
1	2	3	4	5
	Материальные ресурсы			
1	С01.7-06.05-0041 Лента изоляционная прорезиненная односторонняя ширина 20 мм, толщина 0,25-0,35 мм кг	0.21	228.00	48
2	С01.7-15.02-0083 Болты с шестигранной головкой диаметром резьбы: 10 мм т	0.0018	124 300.00	224
3	С01.7-15.03-0042 Болты с гайками и шайбами строительные кг	23.038	72.32	1 666
4	С01.7-15.04-0011 Винты с полукруглой головкой длиной: 50 мм т	0.001261	99 440.00	125
5	С01.7-15.05-0013 Гайки шестигранные диаметр резьбы: 10 мм т	0.0006	87 210.00	52
6	С01.7-15.07-0014 Дюбели распорные полипропиленовые 100 шт.	0.024	645.00	15
7	С01.7-15.11-0022 Шайбы диаметром 8-12 мм кг	0.16	220.85	35
8	С01.7-17.09-0067 Сверла кольцевые алмазные диаметром: 50 мм шт.	0.0208	4 011.84	83
9	С01.7-17.09-0067 Сверла кольцевые алмазные диаметром: 50 мм шт.	0.0312	4 011.84	125
10	С04.3-01.09-0012 Раствор готовый кладочный цементный марки: 50 м3	0.168	3 292.00	553
11	С08.1-02.13-0012 Рукава металлические диаметром: 38 мм м	25	77.62	1 941
12	С10.3-02.03-0012 Припои оловянно-свинцовые бессурьмянистые марки: ПОС40 кг	0.43	410.00	176
13	С20.2-07.14-0002 Лоток металлический стальной шт.	2	1 265.73	2 531
14	С20.2-08.07-0033 Скоба: У1078 100 шт.	0.0066	3 100.00	20
15	С20.2-10.03-0002 Наконечники кабельные: медные для электротехнических установок 100 шт.	0.48	12 810.00	6 149
16	С20.5-04.03-0011 Зажимы наборные шт.	14.28	28.00	400

1	2	3	4	5
17	С21.1-08.03-0574 Кабели контрольные с медными жилами с поливинилхлоридной изоляцией и оболочкой, с экраном, не распространяющие горение, с низким дымо- и газовыделением, напряжением 0,66 кВ, марки: КВВГЭнг(А)-LS 4х2,5 1000 м	0.148	97 733.33	14 465
18	С24.3-03.04-0001 Трубы безнапорные из полиэтилена "КОРСИС": SN 6 диаметром 110 мм м	5.04	96.80	488
19	С25.2-01.01-0012 Бирки кабельные 100 шт.	0.1	150.00	15
20	С2ЦЕНА. Клемма измерительная с ползунковым размыкателем UTME 4 Phtnix Cjntact 3047452 шт	10	261.78	2 618
21	С3ЦЕНА. Крышка концевая D-UT 2.5/10 DU Phoenix Contact 3047235 шт	2	30.59	61
22	С4ЦЕНА. Стопор концевой CLIPFIX 25 Phoenix Contact 3022218 шт	2	46.32	93
23	С5ЦЕНА. DIN-рейка 500мм перф. EKF adr-50 шт	1	51.00	51
24	С6ЦЕНА. Хомут 3.6х300мм нейл. бел. (уп.100шт) ИЭК ГРР31-В036-300-100 уп	0.5	161.48	81
25	*Стоимость вспомогательных ненормируемых материальных ресурсов от зарплаты основных рабочих*			
	Итого по разделу			**32 015**
	Оборудование			
26	С1ЦЕНА. Трансформатор ТВ-110-IX-0.5S-30-1000/S УХЛ1 С3ТТ шт		3 235 500.00	706 500
	Итого по разделу			**706 500**
	ИТОГО ПО СМЕТЕ			**738 515**
	ТРАНСПОРТНЫЕ РАСХОДЫ		**4**	**29 541**
	ИТОГО С ТРАНСПОРТОМ			**768 056**
	Нормативная трудоемкость			**861**
	ТЕКУЩИЙ ИНДЕКС НА МЕХАНИЗМЫ			**6.5**
	ТЕКУЩАЯ ЭКСПЛ.МАШИН И МЕХАН.			**16 140**
	Средняя з/пл строителей			**28 160**
	Часовая ставка		**164.17**	**172**
	ТЕКУЩАЯЗАР.ПЛАТА ОСН.РАБОЧИХ			**143 582**
	ФОНД ОПЛАТЫ ТРУДА			**148 092**
	Средний процент Н.Р.			**97**
	НАКЛАДНЫЕ РАСХОДЫ от ФОТ		**100**	**143 649**
	Средний процент С.П.			**64**
	СМЕТНАЯ ПРИБЫЛЬ от ФОТ		**100**	**94 779**
	ИТОГО С Н.Р. и С.П.			**1 166 206**
	НАЛОГ НА ДОБАВЛЕННУЮ СТОИМОСТЬ		**20**	**233 241.20**
	ВСЕГО ПО СМЕТЕ			**1 399 447.20**

Составил: _____

(должность, подпись, Ф.И.О)

Проверил: _____

(должность, подпись, Ф.И.О)

Акционерное общество
"Рязанская механизированная колонна № 25"
Свидетельство
№ СРО-П-014-05082009 от 01.03.2018г.

"Установка измерительных трансформаторов тока СМВ-110 кВ на ПС 110/10/6 кВ "Стекольная".

ПРОЕКТНАЯ ДОКУМЕНТАЦИЯ

Раздел 1. Пояснительная записка

622707-ПЗ

Заказчик: Общество с ограниченной ответственностью
«Новомичуринские Электрические Сети»

Взам. инв. №

Подп. и дата

Инв. № подл.

2018

Акционерное общество
"Рязанская механизированная колонна № 25"
Свидетельство
№ СРО-П-014-05082009 от 01.03.2018г.

"Установка измерительных трансформаторов тока СМВ-110 кВ на ПС 110/10/6 кВ "Стекольная".

ПРОЕКТНАЯ ДОКУМЕНТАЦИЯ

Раздел 1. Пояснительная записка

622707-ПЗ

Заказчик: Общество с ограниченной ответственностью
«Новомичуринские Электрические Сети»

Директор Бедин Ю.В.

Главный инженер проекта Порфирьев Е.А.

2018

Взам инв №

Подп и дата

Инв № подл

ВЫПИСКА ИЗ РЕЕСТРА ЧЛЕНОВ САМОРЕГУЛИРУЕМОЙ ОРГАНИЗАЦИИ

07.08.2018 г. (дата) **922-18** (номер)

Саморегулируемая организация Ассоциация "Межрегиональное объединение проектных организаций"

(полное наименование саморегулируемой организации)

430005, Российская Федерация, Республика Мордовия, город Саранск, улица Кавказская, дом 1/2, www.np-mopo.ru

(адрес места нахождения, адрес официального сайта в информационно-телекоммуникационной сети "Интернет")

СРО-П-014-05082009

(регистрационный номер записи в государственном реестре саморегулируемых организаций)

№ п/п	Наименование	Сведения
1	Сведения о члене саморегулируемой организации: идентификационный номер налогоплательщика, полное и сокращенное (при наличии) наименование юридического лица, адрес места нахождения, фамилия, имя, отчество индивидуального предпринимателя, дата рождения, место фактического осуществления деятельности, регистрационный номер члена саморегулируемой организации в реестре членов и дата его регистрации в реестре членов	Акционерное общество «Рязанская механизированная колонна № 25» (АО «Рязанская МК № 25») *ИНН 6231048547* 390027 Рязанская область, г. Рязань, Касимовское шоссе, д.15, помещение Н2 тел/факс +7(4912) 50-07-93; mk-25ryazan@mail.ru Регистрационный № 452 Дата регистрации в реестре членов 01.03.2018г.
2	Дата и номер решения о приеме в члены саморегулируемой организации, дата вступления в силу решения о приеме в члены саморегулируемой организации	Решение Президиума СРО А «МОПО» от 27.02.2018 (Протокол № 7) Решение Президиума СРО А «МОПО» вступает в силу 01.03.2018г.
3	Дата и номер решения об исключении из членов саморегулируемой организации, основания исключения	Сведения отсутствуют
4	Сведения о наличии у члена саморегулируемой организации права соответственно выполнять инженерные изыскания, осуществлять подготовку проектной документации, строительство, реконструкцию, капитальный ремонт объектов капитального строительства по договору подряда на выполнение инженерных изысканий, подготовку проектной документации, по договору строительного подряда, заключаемым с использованием конкурентных способов заключения договоров: а) в отношении объектов капитального строительства (кроме особо опасных, технически сложных и уникальных объектов, объектов использования атомной энергии); б) в отношении особо опасных, технически сложных и уникальных объектов капитального строительства (кроме объектов использования атомной энергии), в) в отношении объектов использования атомной энергии	Имеет право осуществлять подготовку проектной документации по договору подряда на подготовку проектной документации, заключаемому с использованием конкурентных способов заключения договоров: а) в отношении объектов капитального строительства (кроме особо опасных, технически сложных и уникальных объектов, объектов использования атомной энергии); б) не имеет; в) не имеет.

№ п/п	Наименование	Сведения
5	Сведения об уровне ответственности члена саморегулируемой организации по обязательствам по договору подряда на выполнение инженерных изысканий, подготовку проектной документации, по договору строительного подряда, в соответствии с которым указанным членом внесен взнос в компенсационный фонд возмещения вреда	Первый уровень ответственности (не превышает 25 000 000 (двадцать пять миллионов) рублей)
6	Сведения об уровне ответственности члена саморегулируемой организации по обязательствам по договорам подряда на выполнение инженерных изысканий, подготовку проектной документации, по договорам строительного подряда, заключаемым с использованием конкурентных способов заключения договоров, в соответствии с которым указанным членом внесен взнос в компенсационный фонд обеспечения договорных обязательств	Первый уровень ответственности (не превышает 25 000 000 (двадцать пять миллионов) рублей)
7	Сведения о приостановлении права выполнять инженерные изыскания, осуществлять подготовку проектной документации, строительство, реконструкцию, капитальный ремонт объектов капитального строительства	Сведения отсутствуют
8 *	Номер и дата выдачи свидетельства о допуске к определенному виду или видам работ, которые оказывают влияние на безопасность объектов капитального строительства. Свидетельство выдано взамен ранее выданного свидетельства (номер свидетельства, дата выдачи)	Пункт не применяется с 1 июля 2017 года
9 *	Перечень видов работ, которые оказывают влияние на безопасность объектов капитального строительства и к которым член саморегулируемой организации имеет свидетельство о допуске: а) в отношении объектов капитального строительства (кроме особо опасных и технически сложных объектов, объектов использования атомной энергии); б) в отношении особо опасных и технически сложных объектов капитального строительства (кроме объектов использования атомной энергии); в) в отношении объектов использования атомной энергии	Пункт не применяется с 1 июля 2017 года
10 *	Сведения о приостановлении, о возобновлении, об отказе в возобновлении или о прекращении действия свидетельства о допуске члена саморегулируемой организации к определенному виду или видам работ, которые оказывают влияние на безопасность объектов капитального строительства	Пункт не применяется с 1 июля 2017 года

Директор Рязанского филиала _____ В. А. Торопцев
(должность уполномоченного лица) (подпись) (инициалы, фамилия)

М.П.

* Пункты 8, 9 и 10 не применяются с 1 июля 2017 года.

ВЕДОМОСТЬ ПОЛНОГО КОМПЛЕКТА ПРОЕКТНОЙ ДОКУМЕНТАЦИИ

ОБОЗНАЧЕНИЕ	НАИМЕНОВАНИЕ	ПРИМЕЧАНИЕ
622707-ПЗ	Пояснительная записка	

Рабочие чертежи разработаны в соответствии с действующими нормами, правилами и стандартами

Главный инженер проекта Порфирьев Е А

Взам инв №

Подп и дата

Инв № подл

Изм	Кол уч	Лист	№	Подп	Дата	622707-ПЗ		
ГИП		Порфирьев Е А				Пояснительная записка	Стадия	Лист	Листов
Инженер		Чулков М В					Р	1	5
							АО "Рязанская механизированная колонна № 25"		

Содержание

1. Общая часть 3
2. Электротехнические решения 3
3. Меры защиты от поражения электрическим током 4
4. Организация строительно-монтажных работ 4
5. Охрана окружающей среды 5
6. Мероприятия по пожарной безопасности 5

Взам. инв. №

Подп. и дата

Инв. № подл.

Изм.	Лист	№ докум.	Подп.	Дата

622707-ПЗ

Лист 2

Формат А4

1. Общая часть.

Проектная документация "Установка измерительных трансформаторов тока СМВ-110 кВ на ПС 110/10/6 кВ "Стекольная"" разработана на основании технического задания, выданного ООО «Новомичуринские Электрические Сети».

Место расположения объекта – Рязанская область, г Скопин, ул Пирогова, д 38

Проектной документацией предусмотрено:

– установка трёх трансформаторов тока ТВ-110-IX на высоковольтные вводы секционного масляного выключателя У-110-2000;

– прокладка кабелей по территории ОРУ-110 кВ для подключения токовых цепей от проектируемых ТТ-110 кВ к шкафу телемеханики, уровень ответственности объекта в соответствии с ГОСТ Р 54257-2010 – нормальный (уровень 2)

– заземление проектируемого оборудования на существующий контур заземления подстанции.

Состав проектной документации и все технические решения по сооружениям, конструкциям, оборудованию и технической части соответствует требованиям действующих норм, правил и стандартов

Местность строительства – ненаселенная.

Район климатических условий строительства:

- II по толщине стенки гололеда -15 мм;
- II по ветровому давлению – 29 м/с,
- среднегодовая продолжительность гроз – 49 ч.

Грунт на участке строительства – суглинок, удельное сопротивление 100 Ом*м

2. Электротехнические решения.

В настоящее время ПС 110/10/6 кВ "Стекольная" представляет собой двухтрансформаторную подстанцию мощностью 2х25 МВА выполненную по схеме мостика с выключателем и неавтоматизированной перемычкой из разъединителей с установкой в цепи трансформаторов отделителей и короткозамыкателей.

Проектируемые трансформаторы тока устанавливаются на высоковольтные вводы секционного масляного выключателя У-110-2000

Взам инв №

Подп и дата

Инв № подл

Изм	Лист	№ докум	Подп	Дата	622707-ПЗ	Лист 3

Формат А4

Трансформатор ТВ-110-IX представляет собой размещенный в литом корпусе, выполненном из компаунда, тороидальный магнитопровод, на который равномерно намотана вторичная обмотка, и экран, выполненный из электропроводящего материала Экран служит для защиты вторичной обмотки трансформатора от высокого напряжения Для получения различных коэффициентов трансформации вторичная обмотка имеет несколько ответвлений

Первичной обмоткой трансформатора служит высоковольтный ввод выключателя или силового трансформатора

Выводы вторичных обмоток закрыты защитной крышкой

Прокладка кабельных линий выполнена

– по территории ОРУ 110 кВ и ОПУ в существующих кабельных лотках,

3. Меры защиты от поражения электрическим током.

Для защиты от поражения электрическим током проектом предусмотрено заземление проектируемого оборудования.

Согласно ПУЭ п. 4.1.790 сопротивление заземляющего устройства подстанции должно быть в любое время года не более 0.5 Ом с учетом сопротивления естественных и искусственных заземлителей Вновь устанавливаемое оборудование заземляется на существующий контур заземления подстанции.

4. Организация строительно-монтажных работ.

Строительно-монтажные работы следует выполнять одним комплексным потоком

До начала основных строительно-монтажных работ должны быть выполнены подготовительные работы (организационно-технические мероприятия, подготовка строительной площадки и т.п.)

Работы следует производить в следующем порядке.

- монтаж оборудования,
- прокладка кабеля,
- производство пуско-наладочных работ,
- сдача объекта заказчику

Временное электроснабжение предусматривается от существующей электросети подстанции Водоснабжение строительства осуществляется привозной водой

Строительно-монтажные работы необходимо выполнять в соответствии с требованиями СНиП 12-03-2001 "Безопасность труда в строительстве".

Взам инв №

Подп и дата

Инв № подл

Изм	Лист	№ докум	Подп	Дата	622707-ПЗ	Лист 4

Формат А4

5. Охрана окружающей среды

Проект разработан с учетом требований законодательства об охране природы и основ земельного законодательства Российской Федерации

ПС 110/10/6 кВ "Стекольная" предназначена для передачи и распределения электроэнергии Данный технологический процесс является безотходным и не сопровождается вредными выбросами в окружающую среду Производственный шум и вибрация от проектируемого оборудования отсутствуют В связи с этим воздухо-водоохранных мероприятий и мероприятий по снижению производственного шума и вибрации настоящим проектом не предусмотрено

6. Мероприятия по пожарной безопасности

Противопожарные мероприятия в проектной документации разработаны в соответствии с требованиями СНиП 20102-85 "Противопожарные нормы", СНиП 30506-85 "Электротехнические устройства", Правилами устройства электроустановок и других нормативных документов

На подстанции предусмотрено место для первичных средств пожаротушения Эти средства выбирает, специфицирует и заказывает обслуживающая организация

Перечень используемой нормативной документации

1 Правила устройств электроустановок 7-е издание

2. СТО 56947007-29.240.10.028-2009 Нормытехнологического проектирования подстанций переменного тока с высшим напряжением 35-750 кВ

3. СТО 56947007-29.240.30.010-2008 Схемы принципиальные электрические распределительных устройств подстанций 35-750 кВ

4 Инструкция по проверке трансформаторов напряжения и их вторичных цепей

5 СНиП 30506-85. Электротехнические устройства.

6 СНиП 12-01-2004 Организация строительства

7 СНиП 12-03-2001 Безопасность трудав строительстве

8 ГОСТ 123033-84 Строительные машины Общие требования безопасности при эксплуатации

9 СНиП 23-01-99. Строительная климатология,

10 СНиП 21-01-97 Пожарная безопасность зданий и сооружений

11 ПОТ Р М-01602001 РД 153-34.0-03.150-00. Межотраслевые правила по охране труда (правила безопасности) при эксплуатации электроустановок

Взам инв №

Подп и дата

Инв № подл

Изм	Лист	№ докум	Подп	Дата	622707-ПЗ	Лист 6

Формат А4

Акционерное общество
"Рязанская механизированная колонна № 25"

Свидетельство
№ СРО-П-014-05082009 от 01.03.2018г.

ЗАКАЗЧИК Общество с ограниченной ответственностью
«Новомичуринские Электрические Сети»

ОБЪЕКТ "Установка измерительных трансформаторов тока
СМВ-110 кВ на ПС 110/10/6 кВ "Стекольная".

СТАДИЯ Рабочая документация

РАЗДЕЛ 622707 -ЭВ

2018г.

Акционерное общество
"Рязанская механизированная колонна № 25"

Свидетельство
№ СРО-П-014-05082009 от 01.03.2018г.

ЗАКАЗЧИК Общество с ограниченной ответственностью «Новомичуринские Электрические Сети»

ОБЪЕКТ "Установка измерительных трансформаторов тока СМВ-110 кВ на ПС 110/10/6 кВ "Стекольная".

СТАДИЯ Рабочая документация

РАЗДЕЛ 622707 -ЭВ

Директор Бедин Ю.В.

Главный инженер проекта Порфирьев Е.А.

2018г.

Инв. № подл | Подпись и дата | Взам. инв. №

ВЫПИСКА ИЗ РЕЕСТРА ЧЛЕНОВ САМОРЕГУЛИРУЕМОЙ ОРГАНИЗАЦИИ

07.08.2018 г. (дата) **922-18** (номер)

Саморегулируемая организация Ассоциация "Межрегиональное объединение проектных организаций"

(полное наименование саморегулируемой организации)

430005, Российская Федерация, Республика Мордовия, город Саранск, улица Кавказская, дом 1/2, www.np-mopo.ru

(адрес места нахождения, адрес официального сайта в информационно-телекоммуникационной сети "Интернет")

СРО-П-014-05082009

(регистрационный номер записи в государственном реестре саморегулируемых организаций)

№ п/п	Наименование	Сведения
1	*Сведения о члене саморегулируемой организации:* идентификационный номер налогоплательщика, полное и сокращенное (при наличии) наименование юридического лица, адрес места нахождения, фамилия, имя, отчество индивидуального предпринимателя, дата рождения, место фактического осуществления деятельности, регистрационный номер члена саморегулируемой организации в реестре членов и дата его регистрации в реестре членов	Акционерное общество «Рязанская механизированная колонна № 25» (АО «Рязанская МК № 25») ИНН 6231048547 390027 Рязанская область, г. Рязань, Касимовское шоссе, д.15, помещение Н2 тел/факс +7(4912) 50-07-93; mk-25ryazan@mail.ru Регистрационный № 452 Дата регистрации в реестре членов 01.03.2018г.
2	Дата и номер решения о приеме в члены саморегулируемой организации, дата вступления в силу решения о приеме в члены саморегулируемой организации	*Решение Президиума СРО А «МОПО» от 27.02.2018* (Протокол № 7) Решение Президиума СРО А «МОПО» вступает в силу 01.03.2018г.
3	*Дата и номер решения об исключении из членов* саморегулируемой организации, основания исключения	Сведения отсутствуют
4	Сведения о наличии у члена саморегулируемой организации права соответственно выполнять инженерные изыскания, осуществлять подготовку проектной документации, строительство, реконструкцию, капитальный ремонт объектов капитального строительства по договору подряда на выполнение инженерных изысканий, подготовку проектной документации, по договору строительного подряда, заключаемым с использованием конкурентных способов заключения договоров: а) в отношении объектов капитального строительства (кроме особо опасных, технически сложных и уникальных объектов, объектов использования атомной энергии); б) в отношении особо опасных, технически сложных и уникальных объектов капитального строительства (кроме *объектов использования атомной энергии);* в) в отношении объектов использования атомной энергии	Имеет право осуществлять подготовку проектной документации по договору подряда на подготовку проектной документации, заключаемому с использованием конкурентных способов заключения договоров: а) в отношении объектов капитального строительства (кроме особо опасных, технически сложных и уникальных объектов, объектов использования атомной энергии); б) не имеет; в) не имеет.

№ п/п	Наименование	Сведения
5	Сведения об уровне ответственности члена саморегулируемой организации по обязательствам по договору подряда на выполнение инженерных изысканий, подготовку проектной документации, по договору строительного подряда, в соответствии с которым указанным членом внесен взнос в компенсационный фонд возмещения вреда	Первый уровень ответственности (не превышает 25 000 000 (двадцать пять миллионов) рублей)
6	Сведения об уровне ответственности члена саморегулируемой организации по обязательствам по договорам подряда на выполнение инженерных изысканий, подготовку проектной документации, по договорам строительного подряда, заключаемым с использованием конкурентных способов заключения договоров, в соответствии с которым указанным членом внесен взнос в компенсационный фонд обеспечения договорных обязательств	Первый уровень ответственности (не превышает 25 000 000 (двадцать пять миллионов) рублей)
7	Сведения о приостановлении права выполнять инженерные изыскания, осуществлять подготовку проектной документации, строительство, реконструкцию, капитальный ремонт объектов капитального строительства	Сведения отсутствуют
8 *	Номер и дата выдачи свидетельства о допуске к определенному виду или видам работ, которые оказывают влияние на безопасность объектов капитального строительства Свидетельство выдано взамен ранее выданного *свидетельства (номер свидетельства, дата выдачи)*	Пункт не применяется с 1 июля 2017 года
9 *	Перечень видов работ, которые оказывают влияние на безопасность объектов капитального строительства и к которым член саморегулируемой организации имеет свидетельство о допуске: а) в отношении объектов капитального строительства (кроме особо опасных и технически сложных объектов, объектов использования атомной энергии), б) в отношении особо опасных и технически сложных объектов капитального строительства (кроме объектов использования атомной энергии); в) в отношении объектов использования атомной энергии	Пункт не применяется с 1 июля 2017 года
10 *	Сведения о приостановлении, о возобновлении, об отказе в возобновлении или о прекращении действия свидетельства о допуске члена саморегулируемой организации к определенному виду или видам работ, которые оказывают влияние на безопасность объектов капитального строительства	Пункт не применяется с 1 июля 2017 года

Директор Рязанского филиала _____ В. А. Торопцев

(должность уполномоченного лица) (подпись) (инициалы, фамилия)

М.П. ДЛЯ ВЫПИСОК ИЗ РЕЕСТРА ЧЛЕНОВ

* Пункты 8, 9 и 10 не применяются с 1 июля 2017 года.

Ведомость рабочих чертежей основного комплекта марки 622707-ЭВ

Лист	Наименование	Примечание
1	Общие данные	На 1 листе
2	Схема подключения ЭНИП2 к измерительным цепям ТВ-110	На 1 листе
3	Таблица соединений наборного зажима	На 1 листе
4	Кабельный журнал	На 1 листе

Прилагаемые и ссылочные документы

Обозначение	Наименование	Примечание
	Прилагаемые документы	
СО	Спецификация оборудования	На 1 листе

	Ссылочные документы	
ПУЭ-7	Правила устройства электроустановок (7-е издание)	
Нормы	"Нормы технологического проектирования ПС переменного тока	
	с высшим напряжением 6-110 кВ"	
Рекомендации	"Рекомендации по технологическому проектированию ПС	
	переменного тока с высшим напряжением 6-110 кВ"	

Рабочие чертежи разработаны в соответствии с действующими нормами, правилами и стандартами.

Главный инженер проекта Порфирьев Е.А.

Согласовано

Взам. инв. N

Подпись и дата

Инв. N: подл

Изм	Кол.уч	Лист	N°док	Подп	Дата
ГИП		Порфирьев Е.А			
Инженер		Чулков М.В			

622707-ЭВ-1

Общество с ограниченной ответственностью
«Новомичуринские Электрические Сети»

"Установка измерительных трансформаторов тока СМВ-110 кВ на ПС 110/10/6 кВ "Стекольная"

Стадия	Лист	Листов
Р	1	1

Общие данные

АО "Рязанская механизированная колонна № 25"

Копировал

Формат А4

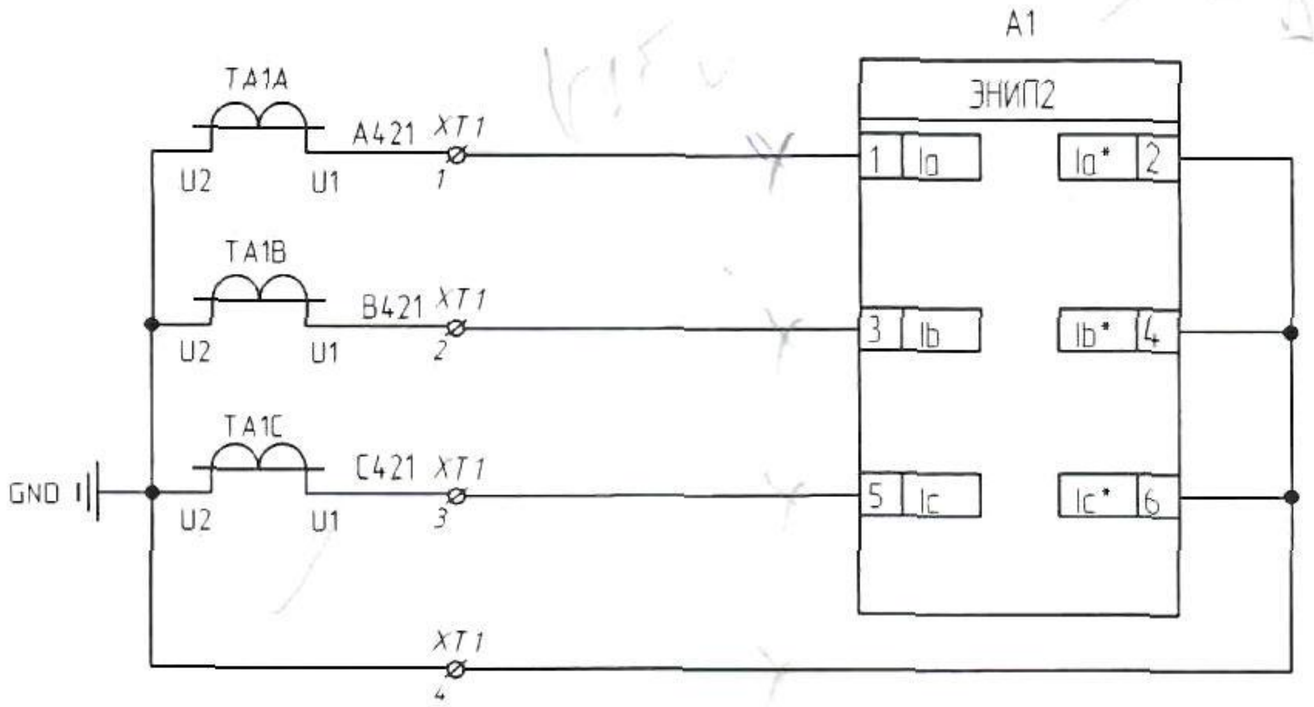

Согласовано

Взам. инв. №

Подпись и дата

Инв. №: подл

Изм	Кол.уч	Лист	№док	Подп	Дата
ГИП		Порфирьев Е А			
Инженер		Чулков М В			

622707-ЭВ-2

Общество с ограниченной ответственностью
«Новомичуринские Электрические Сети»

"Установка измерительных трансформаторов тока СМВ-110 кВ на ПС 110/10/6 кВ "Стекольная"

Стадия	Лист	Листов
Р	1	1

Схема подключения ЭНИП2 к измерительным цепям ТВ-110

АО "Рязанская механизированная колонна № 25"

Копировал

Формат А4

Клеммный ряд XT1

ТИ-1	Тип кабеля / Обозначение по бирке	Адрес внешний	Имя цепи	№ клем	Перемычка	Адрес внутренний	Тип кабеля / Обозначение по бирке
1		TA1A 1u1	A411	1		A11	
2		TA1B 1u1	C411	2		A13	
3		TA1C 1u1	N411	3		A15	
4		TA1C 1u2		4		GND	
				3			
				4			
				5			
				6			

Взам инв №

Подп и дата

Инв № подл

Изм.	Кол уч	Лист	№док.	Подп	Дата	622707-ЭВ-3		
						Общество с ограниченной ответственностью «Новомичуринские Электрические Сети»		
ГИП		Порфирьев Е А				"Установка измерительных трансформаторов тока СМВ-110 кВ на ПС 110/10/6 кВ "Стекольная"	Стадия	Лист	Листов
							Р	1	1
Инженер		Чулков М В				Таблица соединений наборного зажима XT1	АО "Рязанская механизированная колонна № 25"		

Монтажная единица	Марка кабеля по проекту	Заводская марка		Направление кабеля		Длина, м		Примечание
		Тип	Число и сечение жил			По проекту	Проложено	
1	2	3	4	5	6	7	8	9
СМВ-110	ТИ-1	КВВГЭнг	4х2,5	Клеммный шкаф	Панель АИИС КУЭ	140		Токовые цепи

Внимание! Длину кабелей перед нарезкой уточнить по месту

Взам инв

Подп и дата

Инв № подл

Изм	Кол уч	Лист	№док	Подп	Дата
ГИП		Порфирьев Е А			
Инженер		Нуйков М В			

622707-ЭВ-4

Общество с ограниченной ответственностью «Новомичуринские Электрические Сети»

"Установка измерительных трансформаторов тока СМВ-110 кВ на ПС 110/10/6 кВ "Стекольная"

Стадия	Лист	Листов
Р	1	1

Журнал контрольных кабелей

АО "Рязанская механизированная колонна № 25"

Позиция	Наименование и техническая характеристика	Тип, марка, обозначение документа, опросного листа	Код оборудования, изделия, материала	Завод-изготовитель	Единица измерения	Количество	Масса единицы, кг	Примечание
1	2	3	4	5	6	7	8	9
	1 Измерительные трансформаторы							
11	Трансформатор тока	ТВ-110-IX 0,5S-30-1000/5 УХЛ1		ОАО "Свердловский завод трансформаторов тока"	Шт	3	36	
	2 Электроустановочные изделия							
21	Клемма измерительная	UTME 4-P/P	XT1	PHOENIX CONTACT	Шт	10	0,1	
22	Концевая крышка	D-UT 2,5/10		PHOENIX CONTACT	Шт	2	0,1	
23	Концевой держатель	CLIPFIX 35-5		PHOENIX CONTACT	Шт	2	0,1	
24	DIN-рейка перфорированная 500 мм			АО «Курский электроаппаратный завод», г Курск	Шт	1	0,2	
	3 Кабели контрольные							
31	КВВГЭнг	4х2,5	ТИ-1	ОАО «Электроприбор» г Чебоксары	м	140	0,5	
	4 Материалы							
41	Кабельные хомуты из полиамида устойчивые к высоким температурам			ОАО «Электромонтаж-Сервис» г Санкт-Петербург	шт	50		
42	Бирки маркировочные для кабеля				шт	10		

Инв № подл | Подпись и дата | Взам инв №

Изм	Кол уч	Лист	№док	Подп	Дата
ГИП		Порфирьев Е А			
Инженер		Чулков М В			

622707-ЭВ-СО

Общество с ограниченной ответственностью «Новомичуринские Электрические Сети»

"Установка измерительных трансформаторов тока СМВ-110 кВ на ПС 110/10/6 кВ "Стекольная"

Стадия	Лист	Листов
Р	1	1

Спецификация оборудования изделий и материалов

АО "Рязанская механизированная колонна № 25"

Акционерное общество
"Рязанская механизированная колонна № 25"

Свидетельство
№ СРО-П-014-05082009 от 01.03.2018г.

ЗАКАЗЧИК Общество с ограниченной ответственностью «Новомичуринские Электрические Сети»

ОБЪЕКТ "Установка измерительных трансформаторов тока СМВ-110 кВ на ПС 110/10/6 кВ "Стекольная".

СТАДИЯ Рабочая документация

РАЗДЕЛ 622707 -ЭС

2018г.

Акционерное общество
"Рязанская механизированная колонна № 25"

Свидетельство
№ СРО-П-014-05082009 от 01.03.2018г.

ЗАКАЗЧИК Общество с ограниченной ответственностью «Новомичуринские Электрические Сети»

ОБЪЕКТ "Установка измерительных трансформаторов тока СМВ-110 кВ на ПС 110/10/6 кВ "Стекольная".

СТАДИЯ Рабочая документация

РАЗДЕЛ 622707 -ЭС

Директор Бедин Ю.В.

Главный инженер проекта Порфирьев Е.А.

2018г.

Инв № подл	Подпись и дата	Взам инв №

ВЫПИСКА ИЗ РЕЕСТРА ЧЛЕНОВ САМОРЕГУЛИРУЕМОЙ ОРГАНИЗАЦИИ

07.08.2018 г. (дата) **922-18** (номер)

Саморегулируемая организация Ассоциация "Межрегиональное объединение проектных организаций"

(полное наименование саморегулируемой организации)

430005, Российская Федерация, Республика Мордовия, город Саранск, улица Кавказская, дом 1/2, www.np-mopo.ru

(адрес места нахождения, адрес официального сайта в информационно-телекоммуникационной сети "Интернет")

СРО-П-014-05082009

(регистрационный номер записи в государственном реестре саморегулируемых организаций)

№ п/п	Наименование	Сведения
1	Сведения о члене саморегулируемой организации: идентификационный номер налогоплательщика, полное и сокращенное (при наличии) наименование юридического лица, адрес места нахождения, фамилия, имя, отчество индивидуального предпринимателя, дата рождения, место фактического осуществления деятельности, регистрационный номер члена саморегулируемой организации в реестре членов и дата его регистрации в реестре членов	Акционерное общество «Рязанская механизированная колонна № 25» (АО «Рязанская МК № 25») ИНН 6231048547 390027 Рязанская область, г. Рязань, Касимовское шоссе, д.15, помещение Н2 тел/факс +7(4912) 50-07-93; mk-25ryazan@mail.ru Регистрационный № 452 Дата регистрации в реестре членов 01.03.2018г.
2	Дата и номер решения о приеме в члены саморегулируемой организации, дата вступления в силу решения о приеме в члены саморегулируемой организации	Решение Президиума СРО А «МОПО» от 27.02.2018 (Протокол № 7) Решение Президиума СРО А «МОПО» вступает в силу 01.03.2018г.
3	Дата и номер решения об исключении из членов саморегулируемой организации, основания исключения	Сведения отсутствуют
4	Сведения о наличии у члена саморегулируемой организации права соответственно выполнять инженерные изыскания, осуществлять подготовку проектной документации, строительство, реконструкцию, капитальный ремонт объектов капитального строительства по договору подряда на выполнение инженерных изысканий, подготовку проектной документации, по договору строительного подряда, заключаемым с использованием конкурентных способов заключения договоров: а) в отношении объектов капитального строительства (кроме особо опасных, технически сложных и уникальных объектов, объектов использования атомной энергии); б) в отношении особо опасных, технически сложных и уникальных объектов капитального строительства (кроме объектов использования атомной энергии), в) в отношении объектов использования атомной энергии	Имеет право осуществлять подготовку проектной документации по договору подряда на подготовку проектной документации, заключаемому с использованием конкурентных способов заключения договоров: а) в отношении объектов капитального строительства (кроме особо опасных, технически сложных и уникальных объектов, объектов использования атомной энергии); б) не имеет; в) не имеет.

№ п/п	Наименование	Сведения
5	Сведения об уровне ответственности члена саморегулируемой организации по обязательствам по договору подряда на выполнение инженерных изысканий, подготовку проектной документации, по договору строительного подряда, в соответствии с которым указанным членом внесен взнос в компенсационный фонд возмещения вреда	Первый уровень ответственности (не превышает 25 000 000 (двадцать пять миллионов) рублей)
6	Сведения об уровне ответственности члена саморегулируемой организации по обязательствам по договорам подряда на выполнение инженерных изысканий, подготовку проектной документации, по договорам строительного подряда, заключаемым с использованием конкурентных способов заключения *договоров, в соответствии с которым указанным членом* внесен взнос в компенсационный фонд обеспечения договорных обязательств	Первый уровень ответственности (не превышает 25 000 000 (двадцать пять миллионов) рублей)
7	Сведения о приостановлении права выполнять инженерные изыскания, осуществлять подготовку проектной документации, строительство, реконструкцию, капитальный ремонт объектов капитального строительства	Сведения отсутствуют
8 *	Номер и дата выдачи свидетельства о допуске к определенному виду или видам работ, которые оказывают влияние на безопасность объектов капитального строительства Свидетельство выдано взамен ранее выданного свидетельства (номер свидетельства, дата выдачи)	Пункт не применяется с 1 июля 2017 года
9 *	Перечень видов работ, которые оказывают влияние на безопасность объектов капитального строительства и к которым член саморегулируемой организации имеет свидетельство о допуске: а) в отношении объектов капитального строительства (кроме особо опасных и технически сложных объектов, объектов использования атомной энергии); б) в отношении особо опасных и технически сложных объектов капитального строительства (кроме объектов использования атомной энергии); в) в отношении объектов использования атомной энергии	Пункт не применяется с 1 июля 2017 года
10 *	Сведения о приостановлении, о возобновлении, об отказе в возобновлении или о прекращении действия свидетельства о допуске члена саморегулируемой организации к определенному виду или видам работ, которые оказывают влияние на безопасность объектов капитального строительства	Пункт не применяется с 1 июля 2017 года

Директор Рязанского филиала _____ В. А. Торопцев
(должность уполномоченного лица) (подпись) (инициалы, фамилия)

М.П.

* Пункты 8, 9 и 10 не применяются с 1 июля 2017 года.

Ведомость рабочих чертежей основного комплекта марки 622707-ЭС

Лист	Наименование	Примечание
1	Общие данные	На 1 листе
2	ПС 110/10/6 кВ "Стекольная". Однолинейная схема	На 1 листе
3	Схема установки трансформатора тока ТВ-110-IX на высоковольтный	На 1 листе
	ввод выключателя У-110	
4	План расположения оборудования и проводок по ОРУ 110 кВ	На 1 листе
	ПС Стекольная	
5	План расположения оборудования и проводок в здании ОПУ	На 1 листе

Прилагаемые и ссылочные документы

Обозначение	Наименование	Примечание
	Прилагаемые документы	
	Опросный лист на трансформатор тока ТВ-110-IX	
	Ссылочные документы	
ПУЭ-7	Правила устройства электроустановок (7-е издание)	
Нормы	"Нормы технологического проектирования ПС переменного тока	
	с высшим напряжением 6-110 кВ"	
Рекомендации	"Рекомендации по технологическому проектированию ПС	
	переменного тока с высшим напряжением 6-110 кВ"	

Рабочие чертежи разработаны в соответствии с действующими нормами, правилами и стандартами.

Главный инженер проекта Порфирьев Е.А.

Согласовано

Взам. инв. №

Подпись и дата

Инв. №: подл

Изм	Кол.уч	Лист	№док	Подп	Дата
ГИП		Порфирьев Е.А			
Инженер		Чулков М.В			

622707-ЭС-1

Общество с ограниченной ответственностью
«Новомичуринские Электрические Сети»

"Установка измерительных трансформаторов тока СМВ-110 кВ на ПС 110/10/6 кВ "Стекольная"

Стадия	Лист	Листов
Р	1	1

Общие данные

АО "Рязанская механизированная колонна № 25"

Копировал

Формат А4

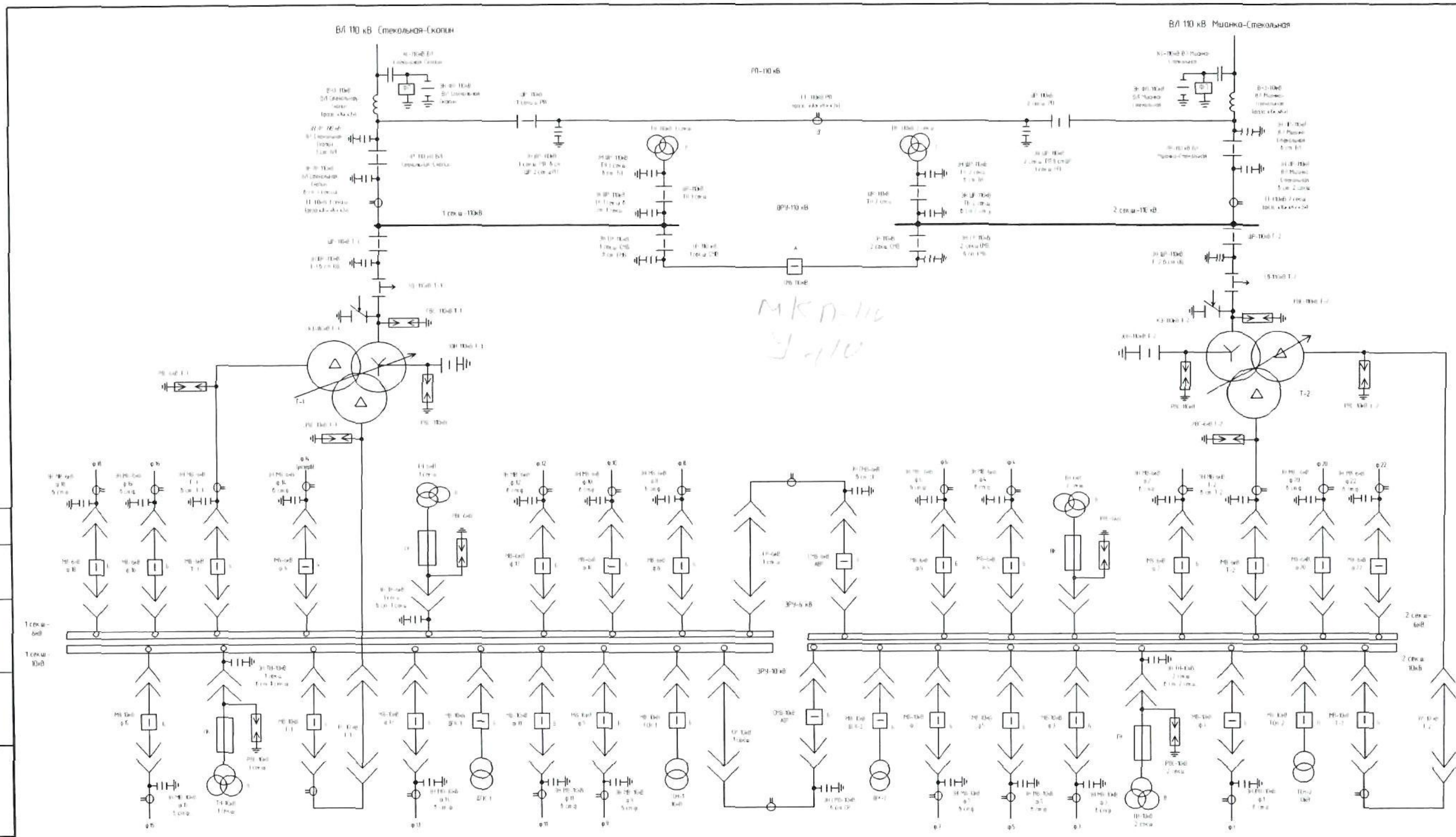

Обозначение	Тип	Прием формуляров		
		№	Тип	Начальный ток
А	У-110/2000	1	ТДТН-25000/110	1255.5/1012/2188
Б	ВМП-10	2	ТДТН-25000/110	1255.5/1012/2188
В	НТМИ-10			
Г	НКФ-110			
Д	ТФЗМ-110			

Изм	Кол.уч	Лист	№док	Подп	Дата
ГИП		Порфирьев Е.А.			
Инженер		Чулков М.В.			

622707-ЭС-2

Общество с ограниченной ответственностью «Новомичуринские Электрические Сети»

"Установка измерительных трансформаторов тока СМВ-110 кВ на ПС 110/10/6 кВ "Стекольная"

Стадия	Лист	Листов
Р	1	1

ПС 110/10/6 кВ "Стекольная" Однолинейная схема

АО "Рязанская механизированная колонна № 25"

Согласовано

Взам. инв. №

Подпись и дата

Инв. № подл

Копировал

Формат А3

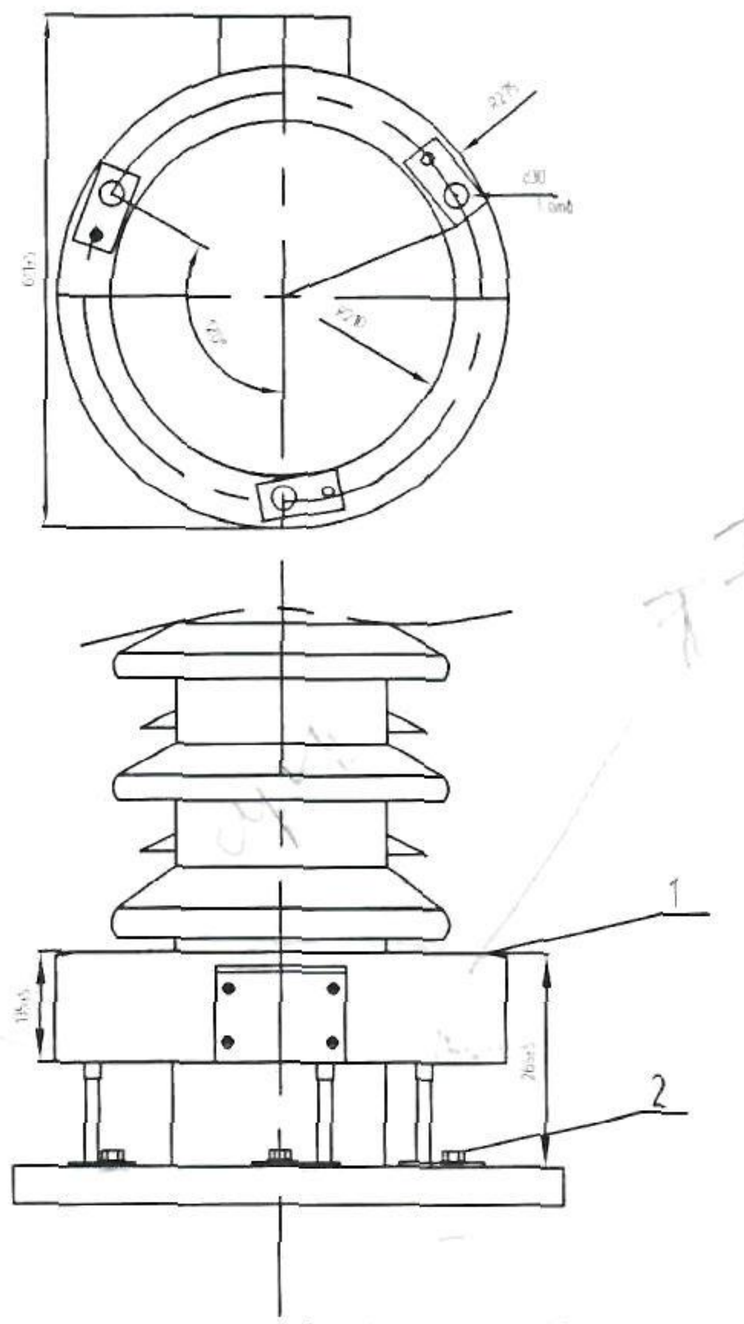

Спецификация элементов

Поз	Обозначение	Наименование	Кол	Масса, ед., кг	Примечание
1		Трансформатор тока ТВ-110-IX	3	36	см ОЛ
2		Болт М30х90 ГОСТ 7798-70	9		

1 На высоковольтных вводах выключателя У-110 устанавливаются трансформаторы тока ТВ-110-IX (поз. 1)

2 Трансформатор монтируется на высоковольтном вводе на подставках, входящих в комплект трансформатора. Допускается неконцентричность в установке трансформатора до 40 мм включительно.

3 Верхняя часть трансформатора должна быть ниже последнего ребра изолятора высоковольтного ввода.

Согласовано

Взам. инв. №

Подпись и дата

Инв. №: подл

Изм	Кол.уч.	Лист	№док	Подп	Дата
ГИП		Порфирьев Е.А.			
Инженер		Чулков М.В.			

622707-ЭС-3

Общество с ограниченной ответственностью «Новомичуринские Электрические Сети»

"Установка измерительных трансформаторов тока СМВ-110 кВ на ПС 110/10/6 кВ "Стекольная"

Стадия	Лист	Листов
Р	1	

Схема установки трансформатора тока ТВ-110-IX на высоковольтный ввод выключателя У-110

АО "Рязанская механизированная колонна № 25"

Копировал

Формат А4

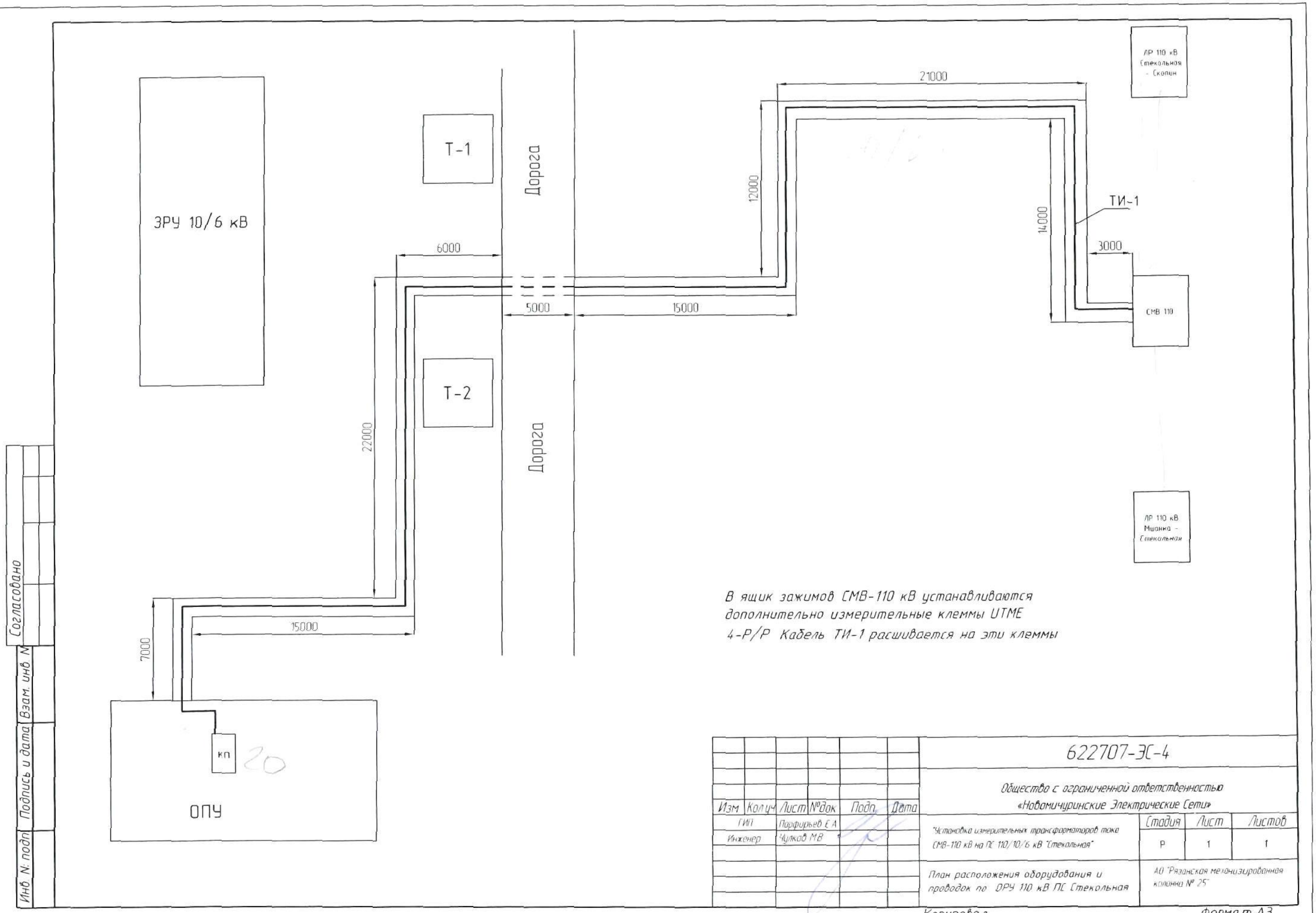

В ящик зажимов СМВ-110 кВ устанавливаются дополнительно измерительные клеммы UTME 4-P/P Кабель ТИ-1 расшивается на эти клеммы

Изм	Кол.уч.	Лист	№док.	Подп.	Дата	622707-ЭС-4			
						Общество с ограниченной ответственностью «Новомичуринские Электрические Сети»			
ГИП		Порфирьев Е.А.				"Установка измерительных трансформаторов тока СМВ-110 кВ на ПС 110/10/6 кВ "Стекольная"	Стадия	Лист	Листов
Инженер		Чулков М.В.					Р	1	1
						План расположения оборудования и проводок по ОРУ 110 кВ ПС Стекольная	АО "Рязанская механизированная колонна № 25"		

Копировал

Формат А3

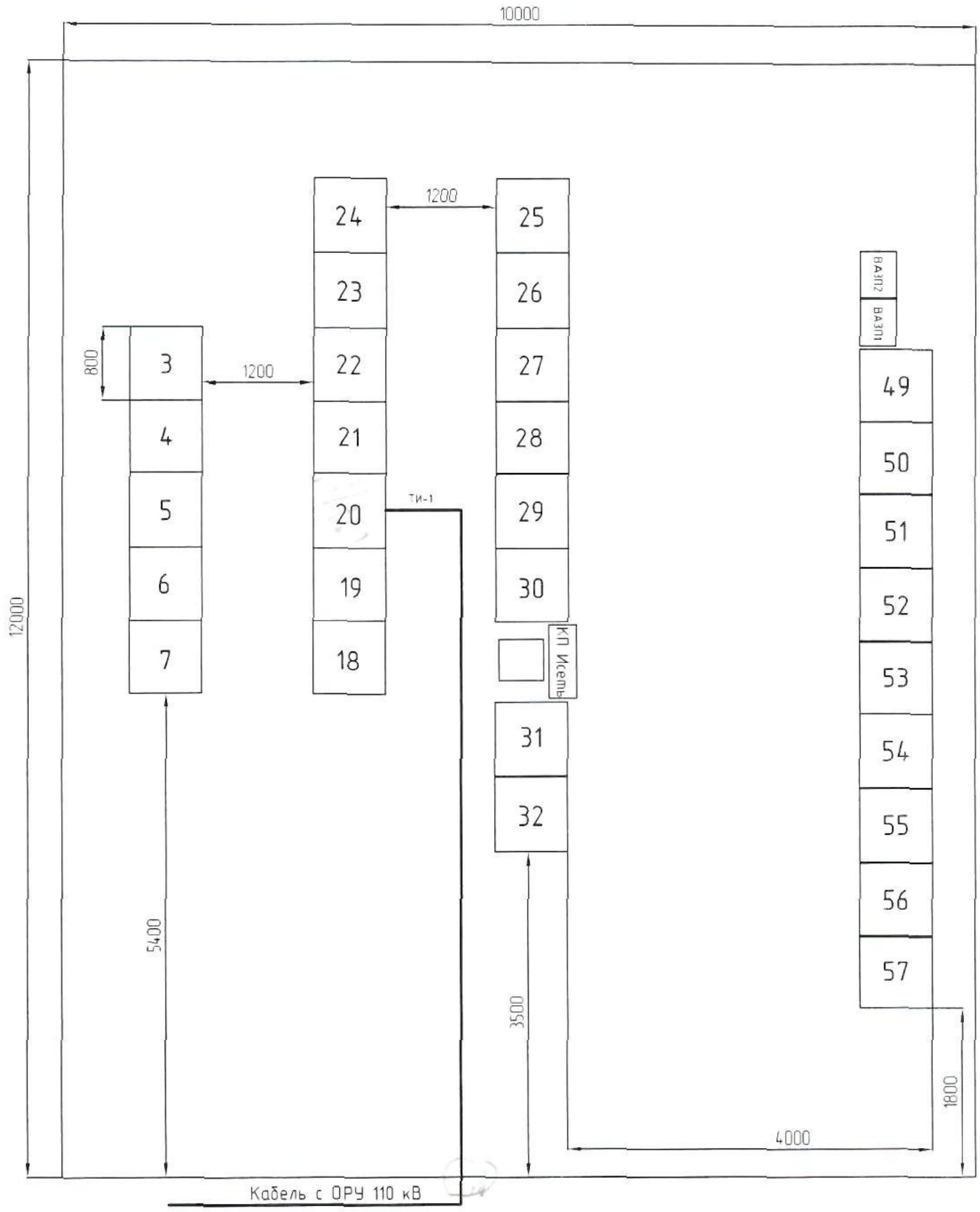

Кабели прокладываются по существующим кабельным каналам

Согласовано

Инв. N подл | Подпись и дата | Взам инв. N

Изм	Кол.уч	Лист	№док	Подп	Дата	622706-ЭС-5			
						Общество с ограниченной ответственностью «Новомичуринские Электрические Сети»			
ГИП		Порфирьев Е.А				Установка измерительных трансформаторов тока СМВ-110 кВ на ПС 110/10/6 кВ "Стекольная"	Стадия	Лист	Листов
Инженер		Чулков М.В					Р	1	1
						План расположения оборудования и проводок в здании ОПУ	АО "Рязанская механизированная колонна № 25"		

Копировал

Формат А3

ОАО
СВЕРДЛОВСКИЙ ЗАВОД ТРАНСФОРМАТОРОВ ТОКА

620043, г. Екатеринбург, ул. Черкасская 25
Тел.:(343) 234-31-04
Факс: (343) 212-52-55, 232-64-00
www.cztt.ru сзтт.рф e-mail:cztt@cztt.ru

TÜVRheinland СЕРТИФИЦИРОВАНО
Система менеджмента
ISO 9001:2008
ISO 14001:2004
OHSAS 18001:2007
www.tuv.com
ID 9105060353

Опросный лист № от

Организация.	АО «Рязанская МК № 25»
Адрес.	г.Рязань, Касимовское шоссе, дом 22/2

Тип трансформатора	Вариант исполнения	Номинальный ток, а		Вторичная нагрузка при cosφ=0,8 в классе точности, ВА				Ток термической стойкости, кА (кратность)	Номинальная предельная кратность	Длительность протекания тока к.з., с	Размеры, мм			Климатическое исполнение
		первичный	вторичный	0.5s							D_{max}	d_{min}	H_{max}	
ТВ-110-IX	1000/5	1000	5	30				40		3				УХЛ1

Контактное лицо.	
тел/факс.	
Где устанавливается.	Будет устанавливаться снаружи на вводах выключателя У-110 2000-40У1

Количество:3